An Oshkosh Corporation Company

Manuel d'utilisation et de sécurité

Instructions d'origine — Conserver ce manuel en permanence dans la machine.

Élévateurs à flèche modèles
400S
400SJ
Avant le numéro de série
0300203770

ANSI

3122516
April 3, 2018
French – Operation and Safety

AVANT-PROPOS

Ce manuel est un outil très important ! Le conserver en permanence dans la machine.

L'objet de ce manuel est de fournir aux propriétaires, utilisateurs, opérateurs, bailleurs et preneurs des instructions permettant une exécution correcte et sûre des tâches pour lesquelles la machine a été conçue.

En raison de constantes améliorations apportées à ses produits, JLG Industries, Inc. se réserve le droit de modifier leurs caractéristiques sans préavis. Des informations actualisées peuvent être obtenues auprès de JLG Industries, Inc.

SYMBOLES DE MISE EN GARDE ET TERMES DE SÉCURITÉ

Voici le symbole de mise en garde. Il sert à prévenir l'utilisateur des risques éventuels de blessures. Respecter tous les messages de sécurité suivant ce symbole pour éviter tout risque de blessures graves voire mortelles.

⚠ DANGER

SIGNALE UNE SITUATION DANGEREUSE IMMINENTE QUI, SI ELLE N'EST PAS ÉVITÉE, ENTRAÎNERA DES BLESSURES GRAVES VOIRE MORTELLES. CET AUTOCOLLANT APPARAÎT SUR FOND ROUGE.

⚠ AVERTISSEMENT

SIGNALE UNE SITUATION POTENTIELLEMENT DANGEREUSE QUI, SI ELLE N'EST PAS ÉVITÉE, RISQUE D'ENTRAÎNER DES BLESSURES GRAVES VOIRE MORTELLES. APPARAÎT SUR FOND ORANGE.

⚠ ATTENTION

SIGNALE UNE SITUATION POTENTIELLEMENT DANGEREUSE QUI, SI ELLE N'EST PAS ÉVITÉE, PEUT ENTRAÎNER DES BLESSURES MINEURES OU BÉNIGNES. CE SYMBOLE PEUT AUSSI METTRE EN GARDE CONTRE DES PRATIQUES DANGEREUSES. APPARAÎT SUR FOND JAUNE.

AVIS

INDIQUE DES INFORMATIONS OU LA POLITIQUE D'UNE SOCIÉTÉ DIRECTEMENT OU INDIRECTEMENT LIÉES À LA SÉCURITÉ DU PERSONNEL OU À LA PROTECTION DU MATÉRIEL.

⚠ AVERTISSEMENT

CE PRODUIT DOIT ÊTRE CONFORME À TOUS LES BULLETINS DE SÉCURITÉ RELATIFS. S'INFORMER AUPRÈS DE JLG INDUSTRIES, INC. OU DU REPRÉSENTANT JLG AGRÉÉ LOCAL POUR TOUTE INFORMATION CONCERNANT LES BULLETINS DE SÉCURITÉ AYANT ÉVENTUELLEMENT ÉTÉ PUBLIÉS POUR LE PRÉSENT PRODUIT.

AVIS

JLG INDUSTRIES, INC. ENVOIE LES BULLETINS DE SÉCURITÉ AU PROPRIÉTAIRE INSCRIT DANS LES DONNÉES DE CETTE MACHINE. CONTACTER JLG INDUSTRIES, INC. POUR S'ASSURER QUE LES DONNÉES DU PROPRIÉTAIRE ACTUEL SONT MISES À JOUR ET CORRECTES.

AVIS

JLG INDUSTRIES, INC. DOIT IMMÉDIATEMENT ÊTRE AVERTI DE TOUT INCIDENT IMPLIQUANT DES PRODUITS JLG ET AYANT ENTRAÎNÉ DES BLESSURES GRAVES VOIRE MORTELLES OU LORSQUE DES BIENS PERSONNELS OU LE PRODUIT JLG ONT SUBI DES DOMMAGES IMPORTANTS.

Pour :

- Signaler un accident
- Connaître les publications relatives à la sécurité d'un produit
- Mettre à jour les données du propriétaire actuel
- Poser des questions concernant la sécurité d'un produit
- Obtenir des informations sur la conformité aux normes et réglementations
- Poser des questions concernant les applications spéciales d'un produit
- Poser des questions concernant les modifications d'un produit

Contacter :

Product Safety and Reliability Department
JLG Industries, Inc.
13224 Fountainhead Plaza
Hagerstown, MD 21742
USA

ou le bureau JLG le plus proche
(Voir adresses à l'intérieur de la couverture de ce manuel)

Aux États-Unis :

Appel gratuit : 877-JLG-SAFE (877-554-7233)

En dehors des États-Unis :

Téléphone : 240-420-2661
Fax : 301-745-3713
Adresse e-mail : ProductSafety@JLG.com

JOURNAL DE RÉVISION

Édition originale	- 8 juin 2005
Révision	- 14 octobre 2005
Révision	- 8 février 2006
Révision	- 24 mai 2006
Révision	- 31 juillet 2007
Révision	- 8 octobre 2008
Révision	- 5 novembre 2009
Révision	- 6 octobre 2011
Révision	- 25 mai 2012
Révision	- 18 septembre 2014
Révision	- 5 janvier 2015
Révision	- 3 avril 2018

SECTION - PARAGRAPHE, OBJET **PAGE**

SECTION - 1 - CONSIGNES DE SÉCURITÉ

1.1 GÉNÉRALITÉS 1-1
1.2 AVANT LA MISE EN SERVICE 1-1
Formation et connaissances de l'opérateur 1-1
Inspection du lieu de travail 1-2
Inspection de la machine 1-3
1.3 UTILISATION 1-3
Généralités 1-3
Risques de basculement ou de chute 1-4
Risques d'électrocution 1-5
Risques de basculement 1-7
Risques d'écrasement et de collision 1-10
1.4 REMORQUAGE, LEVAGE ET TRANSPORT 1-11
1.5 ENTRETIEN 1-11
Risques liés à l'entretien 1-11
Risques liés à la batterie 1-13

SECTION - 2 - RESPONSABILITÉS DE L'UTILISATEUR, PRÉPARATION ET INSPECTION DE LA MACHINE

2.1 FORMATION DU PERSONNEL 2-1
Formation de l'opérateur 2-1
Encadrement de la formation 2-1
Responsabilité de l'opérateur 2-1
2.2 PRÉPARATION, INSPECTION ET MAINTENANCE 2-2
Inspection avant mise en route 2-5
Contrôle de fonctionnement 2-6
Test de la fonction SkyGuard 2-8
Ronde d'inspection 2-10
2.3 TEST DE BLOCAGE DE L'ESSIEU OSCILLANT (LE CAS ÉCHÉANT) 2-12

SECTION - 3 - COMMANDES ET INDICATEURS DE LA MACHINE

3.1 GÉNÉRALITÉS 3-1
3.2 COMMANDES ET INDICATEURS 3-1
Commandes au sol 3-2
Panneau des témoins des commandes au sol 3-9
Poste de la plate-forme 3-12
Panneau des témoins des commandes de la plate-forme 3-19

SECTION - 4 - FONCTIONNEMENT DE LA MACHINE

4.1 DESCRIPTION 4-1
4.2 CARACTÉRISTIQUES ET LIMITES DE FONCTIONNEMENT 4-1
Contenances 4-1
Stabilité 4-2
4.3 FONCTIONNEMENT DU MOTEUR 4-4
Procédure de démarrage 4-4
Procédure de coupure du moteur 4-5
Circuit de réserve/d'arrêt de carburant 4-6
4.4 DÉPLACEMENT (TRANSLATION) 4-7
Translation en marche avant ou en marche arrière . . 4-9

SECTION - PARAGRAPHE, OBJET **PAGE**

4.5 DIRECTION 4-10
4.6 STATIONNEMENT ET ARRIMAGE 4-10
4.7 PLATE-FORME 4-10
Chargement depuis le sol 4-10
Chargement au-dessus du sol 4-10
Réglage de la mise à niveau de la plate-forme 4-11
Rotation de la plate-forme 4-11
4.8 FLÈCHE 4-11
Pivotement de la flèche 4-12
Relevage et abaissement de la flèche principale . . . 4-12
Extension de la flèche principale 4-12
4.9 SYSTÈME DE SÉCURITÉ PRIORITAIRE DE LA MACHINE (MSSO) (CE UNIQUEMENT) 4-13
4.10 UTILISATION DE SKYGUARD 4-13
4.11 ALIMENTATION AUXILIAIRE - MACHINES SANS ADE . . 4-14
Activation à partir du poste de commande de la plate-forme 4-14
Activation à partir du poste de commande au sol . . 4-14
4.12 ALIMENTATION AUXILIAIRE - MACHINES AVEC ADE . . 4-15
Activation à partir du poste de commande de la plate-forme 4-15
Activation à partir du poste de commande au sol . . 4-15

SECTION - PARAGRAPHE, OBJET **PAGE**

4.13 EXTINCTION ET STATIONNEMENT DE LA MACHINE . . . 4-16
4.14 ARRIMAGE ET LEVAGE 4-16
4.15 REMORQUAGE 4-20
4.16 PANONCEAUX ET AUTOCOLLANTS 4-21

SECTION - 5 - PROCÉDURES D'URGENCE

5.1 GÉNÉRALITÉS 5-1
5.2 RAPPORT D'INCIDENT 5-1
5.3 EN CAS D'URGENCE 5-1
Opérateur perdant totalement le contrôle de la machine 5-1
Plate-forme ou flèche prise dans des structures en hauteur 5-2
5.4 REMORQUAGE D'URGENCE 5-2
5.5 SYSTÈME DE SÉCURITÉ PRIORITAIRE DE LA MACHINE (MSSO) (CE UNIQUEMENT) 5-2

SECTION - 6 - CARACTÉRISTIQUES GÉNÉRALES ET MAINTENANCE POUR L'OPÉRATEUR

6.1 INTRODUCTION 6-1
6.2 CARACTÉRISTIQUES DE FONCTIONNEMENT 6-1
Contenances 6-5
Moteur 6-6
Pneus 6-9
Huile hydraulique 6-10

SECTION - PARAGRAPHE, OBJET **PAGE**

Poids de stabilité critiques 6-13
Emplacement du numéro de série. 6-14
6.3 MAINTENANCE POUR L'OPÉRATEUR 6-28
6.4 PNEUS ET ROUES. 6-39
Gonflage des pneus 6-39
Pneus endommagés 6-39
Remplacement des pneus 6-39
Remplacement des roues 6-40
Installation des roues 6-40
6.5 VIDANGE DE L'ACCUMULATION D'HUILE DU RÉGULATEUR DE PROPANE (ANTÉRIEURS AU N/S 0300109274) 6-42
6.6 REMPLACEMENT DU FILTRE À PROPANE 6-44
Dépose. 6-44
Installation 6-44
6.7 RELÂCHEMENT DE LA PRESSION DU CIRCUIT DE PROPANE 6-46
6.8 INFORMATIONS COMPLÉMENTAIRES 6-46

SECTION - 7 - REGISTRE D'INSPECTION ET DE RÉPARATION

SECTION - PARAGRAPHE, OBJET **PAGE**

SECTION - PARAGRAPHE, OBJET **PAGE** **SECTION - PARAGRAPHE, OBJET** **PAGE**

Page laissée blanche intentionnellement.

NUMÉRO DE FIGURE - TITRE		PAGE
2-1.	Nomenclature de base	2-4
2-2.	Ronde d'inspection quotidienne - Fiche 1 de 3	2-9
2-3.	Ronde d'inspection quotidienne - Fiche 2 sur 3	2-10
2-4.	Ronde d'inspection quotidienne - Fiche 3 de 3	2-11
3-1.	Poste de commande au sol - Modèles S	3-3
3-2.	Poste de commande au sol - Modèles S avec système de sécurité prioritaire de la machine (MSSO) (CE uniquement)	3-4
3-3.	Poste de commande au sol - Modèles SJ	3-5
3-4.	Poste de commande au sol - Modèles SJ avec système de sécurité prioritaire de la machine (MSSO) (CE uniquement)	3-6
3-5.	Panneau des témoins des commandes au sol (avant le N/S 93233)	3-9
3-6.	Panneau des témoins des commandes au sol (N/S 93233 à aujourd'hui)	3-10
3-7.	Console de commande de la plate-forme	3-13
3-8.	Console de commande de la plate-forme - avec direction de translation	3-14
3-9.	Panneau des témoins des commandes de la plate-forme	3-19
3-10.	Panneau des témoins des commandes de la plate-forme - avec direction de translation	3-20
3-11.	Témoin de niveau de carburant	3-21
4-1.	Position la moins stable vers l'arrière	4-2
4-2.	Position la moins stable vers l'avant	4-3
4-3.	Pentes et dévers	4-8
4-4.	Arrimage de la machine - Modèles 400S	4-17
4-5.	Arrimage de la machine - Modèles 460SJ	4-18
4-6.	Levage et arrimage	4-19
4-7.	Moyeu de transmission engagé/débrayé	4-20
4-8.	Pose des autocollants - Fiche 1 de 4	4-22
4-9.	Pose des autocollants - Fiche 2 de 4	4-23
4-10.	Pose des autocollants - Fiche 3 de 4	4-24
4-11.	Pose des autocollants - Fiche 4 de 4	4-25
6-1.	Emplacement du numéro de série	6-14
6-2.	Spécifications de température de fonctionnement du moteur - Deutz - Fiche 1 de 2	6-15
6-3.	Spécifications de température de fonctionnement du moteur - Deutz - Fiche 2 de 2	6-16
6-4.	Spécifications de température de fonctionnement du moteur - Ford - Fiche 1 de 2	6-17
6-5	Spécifications de température de fonctionnement du moteur - Ford - Fiche 2 de 2	6-18
6-6.	Spécifications de température de fonctionnement du moteur - Caterpillar - Fiche 1 de 2	6-19
6-7.	Spécifications de température de fonctionnement du moteur - Caterpillar - Fiche 2 de 2	6-20
6-8.	Spécifications de température de fonctionnement du moteur - GM - Fiche 1 de 2	6-21
6-9.	Spécifications de température de fonctionnement du moteur - GM - Fiche 2 de 2	6-22

NUMÉRO DE FIGURE - TITRE **PAGE**

6-10. Spécifications de température de fonctionnement du moteur - Perkins - Fiche 1 de 2 6-23
6-11. Spécifications de température de fonctionnement du moteur - Perkins - Fiche 2 de 2 6-24
6-12. Schéma de lubrification et de maintenance pour l'opérateur - Tous sauf Deutz 2.9 et GM 6-25
6-13. Schéma de lubrification et de maintenance pour l'opérateur - Deutz 2.9 6-26
6-14. Schéma de lubrification et de maintenance pour l'opérateur - GM 6-27
6-15. Jauges d'huile de moteur Deutz D2011 6-31
6-16. Dispositif de verrouillage du filtre 6-45

NUMÉRO DE FIGURE - TITRE **PAGE**

NUMÉRO DE TABLEAU - TITRE		PAGE
1-1	Distances minimales de sécurité (D.M.S.)	1-6
1-2	Échelle de Beaufort (pour référence uniquement)	1-9
2-1	Tableau d'inspection et d'entretien	2-3
4-1	Tableau de fonctions SkyGuard	4-13
4-2	Autocollants - 400S à capacité de charge de 227 ou 230 kg (500 lb)	4-26
4-3	Autocollants - 400S à capacité de charge de 340 kg (750 lb)	4-30
4-4	Autocollants - 460SJ	4-34
6-1	Caractéristiques de fonctionnement - 400S avant le N/S 0300142870	6-1
6-2	Caractéristiques de fonctionnement - 400S N/S 0300142870 à aujourd'hui	6-2
6-3	Caractéristiques de fonctionnement - 460SJ avant le N/S 0300142870	6-3
6-4	Caractéristiques de fonctionnement - 460SJ N/S 0300142870 à aujourd'hui	6-4
6-5	Contenances	6-5
6-6	Caterpillar 3024/C2.2	6-6
6-7	Caractéristiques Deutz TCD2.9L4	6-6
6-8	Deutz F3M1011F/F3M2011F/D2011L03	6-7
6-9	Ford LRG-425 (essence ou bicarburant)	6-7
6-11	Isuzu 4LE1	6-8
6-12	Perkins 404D-22	6-8
6-10	GM 3,0 l	6-8
6-13	Pneus	6-9
6-14	Huile hydraulique	6-10
6-15	Caractéristiques de l'huile Mobilfluid 424	6-10
6-16	UCon Hydrolube HP-5046	6-11
6-17	Caractéristiques de l'huile Mobil EAL 224H	6-11
6-18	Caractéristiques de l'huile Mobil EAL Envirosyn H	6-12
6-19	Caractéristiques de l'huile Exxon Univis HVI 26	6-12
6-20	Poids de stabilité critiques	6-13
6-21	Spécifications de lubrification	6-28
6-22	Tableau des couples de serrage des roues	6-41
7-1	Registre d'inspection et de réparation	7-1

NUMÉRO DE TABLEAU - TITRE **PAGE** **NUMÉRO DE TABLEAU - TITRE** **PAGE**

Page laissée blanche intentionnellement.

SECTION 1. CONSIGNES DE SÉCURITÉ

1.1 GÉNÉRALITÉS

Cette section souligne les précautions à prendre pour que la machine soit utilisée et entretenue de manière sûre et correcte. Pour garantir une utilisation appropriée de la machine, il est essentiel que soit mise en place une pratique quotidienne basée sur le contenu du présent manuel. Un programme d'entretien, conçu à l'aide des informations fournies dans le présent manuel et dans le manuel d'entretien et de maintenance, doit également être établi par une personne qualifiée et être respecté afin de s'assurer que la machine peut être utilisée en toute sécurité.

Le propriétaire/utilisateur/opérateur/bailleur/preneur de la machine ne doit en aucun cas assumer la responsabilité de la conduite de la machine avant d'avoir lu et compris ce manuel et d'avoir été formé à son fonctionnement sous la direction d'une personne qualifiée et expérimentée.

Cette section décrit les responsabilités du propriétaire, utilisateur, opérateur, bailleur et preneur en matière de sécurité, de formation, d'inspection, d'entretien, d'utilisation et de fonctionnement. En cas de questions sur la sécurité, la formation, l'inspection, l'entretien, les applications et le fonctionnement, prendre contact avec JLG Industries, Inc. ("JLG").

⚠ AVERTISSEMENT

LE NON-RESPECT DES MESURES DE SÉCURITÉ INDIQUÉES DANS LE PRÉSENT MANUEL EST UNE INFRACTION QUI PRÉSENTE DES RISQUES DE DOMMAGES MATÉRIELS ET CORPORELS, VOIRE UN DANGER DE MORT.

1.2 AVANT LA MISE EN SERVICE

Formation et connaissances de l'opérateur

- Il est impératif de lire le manuel d'utilisation et de sécurité dans son intégralité et de bien le comprendre avant de faire fonctionner la machine. Pour obtenir des clarifications ou des informations supplémentaires, ou en cas de questions sur des parties du présent manuel, contacter JLG Industries, Inc.

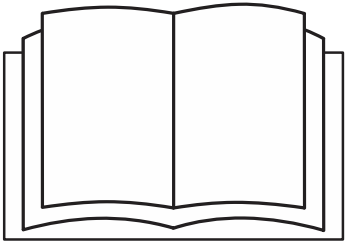

- Un opérateur ne doit assumer la responsabilité de la conduite qu'après avoir été formé par du personnel compétent et autorisé.
- Seules des personnes autorisées et qualifiées ayant prouvé qu'elles ont compris les consignes de sécurité, d'utilisation et d'entretien de l'unité peuvent faire fonctionner la machine.
- Lire, comprendre et respecter tous les panonceaux de DANGER, d'AVERTISSEMENT et de MISE EN GARDE et les instructions d'utilisation sur la machine et dans le présent manuel.
- S'assurer que l'utilisation prévue de la machine entre dans le cadre des tâches pour lesquelles elle a été conçue par JLG.
- Tout le personnel opérant doit être familiarisé avec les commandes d'urgence et le fonctionnement de la machine en cas d'urgence, tels qu'indiqués dans ce manuel.
- Lire, comprendre et respecter toutes les règles de travail de l'employeur ainsi que les réglementations locales et gouvernementales en vigueur correspondant à l'utilisation et à l'application faites de la machine.

Inspection du lieu de travail

- Avant de faire fonctionner la machine et pendant son fonctionnement, l'utilisateur doit prendre les précautions visant à éviter tout risque dans la zone de travail.
- Ne pas faire fonctionner ni relever la plate-forme sur des camions, remorques, trains, navires en mer, échafaudages ni sur aucun autre équipement si l'application n'est pas approuvée par écrit par JLG.
- Avant d'utiliser la machine, repérer les obstacles aériens du type lignes électriques, ponts-grues ou autres.
- Repérer la présence sur le sol de trous, bosses, dévers, obstructions, débris et revêtements susceptibles de dissimuler des trous ou autres dangers.
- Repérer dans la zone de travail les emplacements à risque. Ne pas utiliser la machine dans des endroits risqués sans autorisation spécifique de JLG.
- Vérifier que le sol est capable de soutenir la charge maximale des pneus indiquée sur les autocollants de charge des pneus qui se trouvent sur le châssis, près de chaque roue. Ne pas conduire sur des surfaces meubles.

Inspection de la machine

- Ne pas utiliser cette machine tant que les inspections et contrôles de fonctionnement n'ont pas été effectués comme indiqué à la Section 2 de ce manuel.
- Ne pas utiliser cette machine tant qu'elle n'a pas été entretenue et réparée conformément aux spécifications d'entretien et d'inspection indiquées dans le manuel d'entretien et de maintenance de la machine.
- Vérifier que tous les dispositifs de sécurité fonctionnent correctement. Toute modification de ces dispositifs constitue une infraction aux règles de sécurité.

⚠ AVERTISSEMENT

UN ÉLÉVATEUR À PLATE-FORME NE PEUT EN AUCUN CAS ÊTRE MODIFIÉ SANS L'ACCORD PRÉALABLE ÉCRIT DU FABRICANT.

- Ne pas utiliser une machine sur laquelle il manque des panonceaux ou des autocollants de sécurité ou d'instructions ou s'ils sont illisibles.
- Vérifier si des composants d'origine de la machine ont été modifiés. S'assurer que toute modification a été approuvée par JLG.
- Éviter toute accumulation de débris sur le plancher de la plate-forme. Éliminer toutes saleté, huile, graisse et autres substances glissantes des chaussures et du plancher de la plate-forme.

1.3 UTILISATION

Généralités

- L'utilisation de la machine requiert toute l'attention de l'opérateur. Arrêter la machine avant d'utiliser un dispositif (par exemple un téléphone cellulaire, une radio émetteur-récepteur, etc.) qui pourrait détourner l'attention d'une utilisation sûre de la machine.
- N'utiliser la machine à aucune autre fin que d'amener des personnes, leur outillage et leur matériel à un endroit voulu.
- Avant d'utiliser la machine, l'utilisateur doit être familiarisé avec les capacités de la machine et les caractéristiques de fonctionnement de toutes les fonctions.
- Ne jamais utiliser une machine défectueuse. En cas de défaillances, éteindre la machine. Mettre l'unité hors service et en avertir les autorités compétentes.
- Ne retirer, modifier ou désactiver aucun dispositif de sécurité.
- Ne jamais "sauter" la position neutre d'un commutateur ou d'un levier de commande en passant directement à la position opposée. Toujours ramener le commutateur à sa position neutre et arrêter. Placer ensuite le commutateur à la position suivante. Actionner les commandes avec des gestes mesurés et réguliers.

- Ne laisser personne toucher ou faire fonctionner cette machine depuis le sol si du personnel est à bord de la plate-forme, sauf en cas d'urgence.
- Ne pas transporter de matériel directement sur la rambarde de la plate-forme, sauf accord de JLG.
- Lorsque deux personnes ou plus se trouvent à bord de la plate-forme, l'opérateur doit endosser la responsabilité de toutes les opérations de la machine.
- Toujours s'assurer que les outils électriques sont correctement rangés et ne sont jamais suspendus par leur cordon à la zone de travail de la plate-forme.
- En cours de translation, toujours placer la flèche au-dessus de l'essieu arrière, dans le sens du déplacement. Lorsque la flèche est au-dessus de l'essieu avant, ne pas oublier que les commandes de translation et de direction sont inversées.
- Ne pas débloquer une machine coincée ou hors service en la poussant ou en la tirant, sauf par les tenons d'arrimage du châssis.
- Abaisser complètement la plate-forme et couper toute alimentation électrique avant de quitter la machine.
- Retirer toutes bagues, montres et autres bijoux lors de l'utilisation de la machine. Ne pas porter de vêtements amples et attacher les cheveux longs susceptibles d'être happés ou entraînés dans l'équipement.
- Les personnes étant sous l'influence de l'alcool ou de drogues ou sujettes à des crises d'épilepsie, vertiges ou pertes de contrôle moteur ne doivent en aucun cas utiliser la machine.
- Les vérins hydrauliques sont sujets à l'expansion et la contraction thermiques. Cela peut modifier la position de la flèche et/ou de la plate-forme lorsque la machine est immobile. Les facteurs affectant les mouvements thermiques peuvent inclure la durée d'immobilisation de la machine, la température de l'huile hydraulique, la température de l'air ambiant et la position de la flèche et de la plate-forme.

Risques de basculement ou de chute

- Pendant le fonctionnement, toute personne se trouvant à bord de la plate-forme doit porter un harnais de sécurité attaché par une sangle à un point de fixation agréé. Fixer une (1) seule sangle par point de fixation.

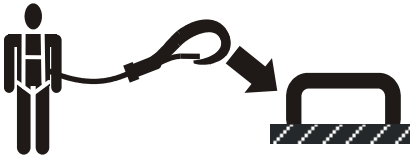

- Entrer et sortir uniquement par la zone du portillon. Faire preuve d'une extrême prudence en montant ou en descendant de la plate-forme. Veiller à ce que la plate-forme soit

complètement abaissée. Entrer dans ou sortir de la plate-forme en faisant face à la machine. Toujours garder trois points de contact avec la machine, avec les deux mains et un pied ou les deux pieds et une main, en entrant dans ou en sortant de la machine.

- Avant d'utiliser la machine, s'assurer que tous les portillons sont fermement fermés dans la position adéquate.

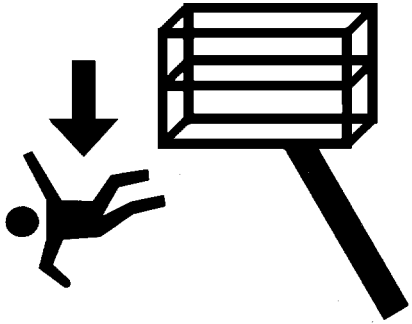

- Garder constamment les deux pieds fermement posés sur le plancher de la plate-forme. Ne jamais poser d'échelles, boîtes, marches, planches ou éléments similaires sur l'unité pour aller plus haut à quelque fin que ce soit.
- Éliminer toutes huile, saleté et autres substances glissantes des chaussures et du plancher de la plate-forme.

Risques d'électrocution

- Cette machine n'est pas isolée et n'offre aucune protection en cas de proximité ou de contact avec le courant électrique.

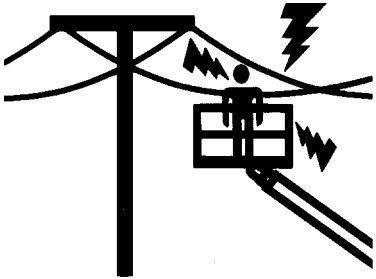

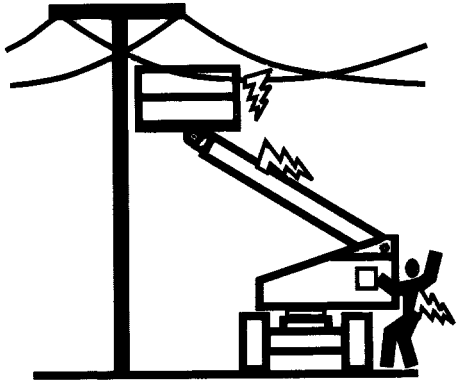

- Maintenir une distance par rapport aux lignes et aux appareils électriques ou toute autre pièce sous tension (exposée ou isolée), conformément à la distance minimale de sécurité (D.M.S.) indiquée dans le Tableau 1-1.
- Tenir compte des mouvements de la machine et de l'oscillation des lignes électriques.

Tableau 1-1. Distances minimales de sécurité (D.M.S.)

Plage de tension (phase à phase)	DISTANCE MINIMALE DE SÉCURITÉ en mètres (feet)
0 à 50 kV	3 (10)
Plus de 50 kV à 200 kV	5 (15)
Plus de 200 kV à 350 kV	6 (20)
Plus de 350 kV à 500 kV	8 (25)
Plus de 500 kV à 750 kV	11 (35)
Plus de 750 kV à 1000 kV	14 (45)

NOTE : Cette condition s'applique, excepté lorsque les réglementations de l'employeur, locales ou gouvernementales sont plus strictes.

- Maintenir une distance d'au moins 3 m (10 ft) entre la machine ou ses occupants, leurs outils et leur équipement et tout appareil ou ligne électrique porteur de 50 000 volts ou moins. Ajouter 30 cm (1 ft) pour toute tension supplémentaire de 30 000 volts ou moins.

- La distance minimale de sécurité peut être réduite si des barrières isolantes sont installées pour empêcher le contact et que ces barrières sont prévues pour la tension de la ligne à protéger. Ces barrières ne doivent pas faire partie de la machine (ni y être attachées). La distance minimale de sécurité sera alors réduite à une distance comprise dans les dimensions de travail désignées de la barrière isolante. Cette détermination doit être faite par une personne qualifiée conformément aux spécifications de l'employeur, locales ou gouvernementales concernant les pratiques de travail près de matériel sous tension.

⚠ DANGER

NE PAS MANOEUVRER LA MACHINE NI DÉPLACER DU PERSONNEL DANS UNE ZONE INTERDITE (D.M.S.). SUPPOSER QUE TOUTES LES PIÈCES ET CÂBLES ÉLECTRIQUES SONT SOUS TENSION À MOINS D'ÊTRE SÛR QUE L'ALIMENTATION A ÉTÉ COUPÉE.

Risques de basculement

- L'utilisateur doit connaître la surface sur laquelle il va conduire. Ne pas conduire sur des pentes ou des dévers dépassant l'inclinaison admissible pour la machine.

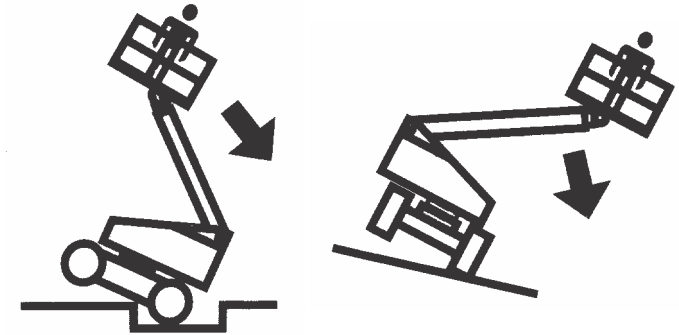

- Ne pas relever la plate-forme ni rouler avec la plate-forme relevée sur des surfaces inclinées, irrégulières ou meubles, ou à proximité. S'assurer que la machine se trouve sur une surface ferme, plane et uniforme avant de relever la plate-forme ou de conduire avec la plate-forme relevée.
- Avant de conduire la machine sur un plancher, un pont, un camion ou toute autre surface, vérifier que la surface est capable de supporter la charge.

- Ne jamais dépasser la charge mobile maximale spécifiée sur la plate-forme. Maintenir toutes les charges à l'intérieur de la plate-forme, sauf accord de JLG.
- Garder le châssis de la machine à au moins 0,6 m (2 ft) des trous, bosses, dévers, obstructions, débris et revêtements susceptibles de dissimuler des trous et autres dangers au niveau du sol.
- Ne pas pousser ni tirer d'objets avec la flèche.
- Ne jamais tenter d'utiliser la machine comme une grue. N'attacher la machine à aucune structure à proximité. Ne jamais attacher de fils électriques, câbles ou éléments similaires à la plate-forme.
- Ne pas utiliser la machine lorsque la vitesse du vent dépasse 12,5 m/s (28 mph). Voir Tableau 1-2, Échelle de Beaufort (pour référence uniquement).
- Ne pas augmenter la surface ni la charge de la plate-forme. Plus la surface exposée au vent est grande, moins la machine est stable.
- Ne pas augmenter la taille de la plate-forme avec des extensions de plancher ou des accessoires non agréés.
- Si la flèche ou la plate-forme est dans une position telle qu'une ou plusieurs roues ne touchent plus le sol, tout le personnel doit être dégagé avant d'essayer de stabiliser la machine. Utiliser des grues, chariots à fourche ou tout autre équipement approprié pour stabiliser la machine.

AVIS

NE PAS UTILISER LA MACHINE LORSQUE LA VITESSE DU VENT DÉPASSE 12,5 M/S (28 MPH).

Tableau 1-2. Échelle de Beaufort (pour référence uniquement)

Valeur de Beaufort	Vitesse du vent		Description	Conditions terrestres
	m/s	mph		
0	0-0,2	0	Calme	Calme. La fumée monte verticalement
1	0,3-1,5	1-3	Un peu d'air	Mouvements du vent visibles au niveau de la fumée
2	1,6-3,3	4-7	Légère brise	On sent le vent sur la peau nue. Bruissement des feuilles
3	3,4-5,4	8-12	Brise délicate	Les feuilles et les brindilles sont en mouvement constant
4	5,5-7,9	13-18	Brise modérée	La poussière et les feuilles volantes sont emportées. Les petites branches commencent à bouger.
5	8,0-10,7	19-24	Brise fraîche	Les arbustes oscillent.
6	10,8-13,8	25-31	Forte brise	Les grandes branches bougent. Les drapeaux ondulent presque horizontalement. Il devient difficile d'utiliser un parapluie.
7	13,9-17,1	32-38	Vent frais	Les arbres bougent. Marcher dans le sens inverse du vent requiert un effort.
8	17,2-20,7	39-46	Grand vent frais	Des brindilles sont cassées. Les voitures dévient sur la route.
9	20,8-24,4	47-54	Coup de vent	Légers dommages matériels.

Risques d'écrasement et de collision

- L'ensemble du personnel sur la machine et au sol doit porter un casque approuvé.
- Lors du relevage ou de l'abaissement de la plate-forme et en cours de translation, vérifier le dégagement au-dessus, en dessous et sur les côtés de la plate-forme.

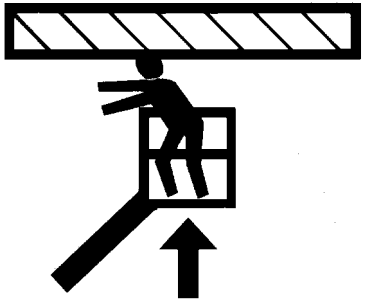

- En cours de fonctionnement, maintenir toutes les parties du corps à l'intérieur de la rambarde de la plate-forme.
- Pour positionner la plate-forme près d'obstacles, utiliser les commandes de la flèche, pas la fonction de translation.
- Toujours se faire aider par un guide de manoeuvre en cas de visibilité réduite.
- Tenir le personnel non opérant à une distance d'au moins 1,8 m (6 ft) de la machine lors des opérations de translation et de pivotement.
- Pour chaque déplacement, l'opérateur doit adapter la vitesse de déplacement à l'état du sol, aux embouteillages, à la visibilité, à l'inclinaison, à l'emplacement du personnel et à d'autres facteurs susceptibles de provoquer une collision ou des blessures.
- Tenir compte des distances de freinage en fonction de la vitesse de déplacement. Lors d'une translation à vitesse élevée, rétrograder en vitesse lente avant de s'arrêter. Ne rouler sur des pentes qu'à vitesse réduite.
- Ne pas rouler à des vitesses élevées dans des espaces restreints ou clos, ni en marche arrière.
- Toujours faire preuve d'une extrême prudence afin d'empêcher tout obstacle de heurter ou d'entraver les commandes ou les personnes à bord de la plate-forme.
- S'assurer que les opérateurs des autres machines en hauteur ou au sol sont conscients de la présence de l'élévateur à plate-forme. Couper l'alimentation des ponts roulants suspendus.
- Avertir le personnel de ne pas travailler, se tenir ni se déplacer sous une flèche ou une plate-forme relevée. Si nécessaire, barricader la zone concernée.

1.4 REMORQUAGE, LEVAGE ET TRANSPORT

- Ne jamais laisser du personnel à bord de la plate-forme lors du remorquage, levage ou transport de la machine.
- Ne pas remorquer cette machine, sauf en cas d'urgence, de dysfonctionnement, de panne d'alimentation ou de chargement/déchargement. Se reporter à la section "Procédures d'urgence" du présent manuel pour connaître les procédures de remorquage d'urgence.
- Avant de remorquer, lever ou transporter la machine, s'assurer que la flèche est en position d'arrimage et que la plate-forme tournante est verrouillée. Aucun outil ne doit se trouver dans la plate-forme.
- Pour lever la machine, soulever uniquement aux endroits prévus à cet effet. Utiliser un appareil de levage de capacité suffisante.
- Se reporter à la section "Fonctionnement de la machine" du présent manuel pour plus d'informations sur le levage de la machine.

1.5 ENTRETIEN

Cette sous-section décrit les mesures de sécurité générales à observer lors de l'entretien de cette machine. D'autres mesures de sécurité à observer lors de l'entretien de la machine sont insérées au point auquel elles s'appliquent dans ce manuel et le manuel d'entretien et de maintenance. Le personnel d'entretien doit impérativement appliquer ces mesures afin d'éviter tout risque de dommage matériel ou corporel. Pour garantir le fonctionnement sûr de la machine, un programme d'entretien doit être établi par une personne qualifiée et respecté.

Risques liés à l'entretien

- Avant d'effectuer toute opération de réglage ou de réparation, couper l'alimentation de toutes les commandes et s'assurer que toutes les pièces mobiles sont bloquées pour les empêcher de bouger par inadvertance.
- Ne jamais travailler sous une plate-forme relevée tant qu'elle n'a pas été complètement abaissée, si possible, ou soutenue et immobilisée par des étançons de sécurité, des cales ou des élingues aériennes appropriés.
- NE PAS tenter de réparer ou serrer les flexibles ou raccords hydrauliques pendant que la machine est en marche ou quand le circuit hydraulique est sous pression.

- Toujours relâcher la pression hydraulique de tous les circuits hydrauliques avant de desserrer ou de retirer des composants hydrauliques.
- NE PAS rechercher les fuites à la main. Utiliser plutôt un morceau de carton ou de papier. Porter des gants pour se protéger les mains des projections de liquide.

- S'assurer que les pièces ou composants de rechange sont identiques ou équivalents aux pièces ou composants d'origine.
- Ne jamais tenter de déplacer des pièces lourdes sans l'aide d'un appareil mécanique. Ne jamais laisser d'objets lourds dans une position instable. Lorsque des composants de la machine sont soulevés, s'assurer que cette dernière est correctement soutenue.
- Ne pas utiliser la machine comme masse de soudage.
- Lors d'opérations de soudure ou de coupe des métaux, prendre soin de protéger le châssis contre l'exposition directe aux projections de métal en fusion.
- Ne pas faire le plein avec le moteur en marche.
- N'utiliser que des solvants approuvés ininflammables pour nettoyer.
- Ne pas remplacer d'éléments essentiels à la stabilité, tels que les batteries ou les pneus pleins, par des éléments de poids ou de spécifications différents. Ne modifier l'unité en aucune manière qui affecte la stabilité.
- Consulter le manuel d'entretien et de maintenance pour connaître le poids des éléments de stabilité critiques.

⚠ AVERTISSEMENT

UN ÉLÉVATEUR À PLATE-FORME NE PEUT EN AUCUN CAS ÊTRE MODIFIÉ SANS L'ACCORD PRÉALABLE ÉCRIT DU FABRICANT.

Risques liés à la batterie

- Toujours débrancher les batteries lors de l'entretien de composants électriques ou d'opérations de soudure sur la machine.
- Ne pas fumer ni créer de flamme nue ou d'étincelles près d'une batterie lors de son chargement ou de son entretien.
- Ne pas mettre d'outils ni aucun autre objet métallique en contact avec les bornes de la batterie.
- Toujours porter des gants, des lunettes et un masque de protection lors de l'entretien de batteries. Veiller à ce que l'acide des batteries n'entre pas en contact avec la peau ou les vêtements.

⚠ ATTENTION

LE LIQUIDE DES BATTERIES EST EXTRÊMEMENT CORROSIF. ÉVITER TOUT CONTACT AVEC LA PEAU ET LES VÊTEMENTS EN PERMANENCE. RINCER IMMÉDIATEMENT LA ZONE AFFECTÉE À L'EAU CLAIRE ET CONSULTER UN MÉDECIN.

- Ne charger les batteries que dans un endroit bien ventilé.
- Ne pas trop remplir les batteries. N'ajouter de l'eau distillée dans les batteries qu'une fois qu'elles sont complètement chargées.

NOTES :

SECTION 2. RESPONSABILITÉS DE L'UTILISATEUR, PRÉPARATION ET INSPECTION DE LA MACHINE

2.1 FORMATION DU PERSONNEL

Cette machine est une plate-forme élévatrice de personnel. Il est donc essentiel qu'elle soit conduite et entretenue uniquement par du personnel formé à cet effet.

Les personnes étant sous l'influence de l'alcool ou de drogues ou sujettes à des crises d'épilepsie, vertiges ou pertes de contrôle moteur ne doivent en aucun cas utiliser la machine.

Formation de l'opérateur

La formation de l'opérateur doit couvrir les domaines suivants :

1. Utilisation et limites des commandes de la plate-forme et au sol, des commandes d'urgence et des systèmes de sécurité.
2. Étiquettes, instructions et avertissements sur la machine.
3. Règles de l'employeur et réglementations officielles en vigueur.
4. Utilisation d'un dispositif antichute agréé.
5. Connaissance suffisante du fonctionnement mécanique de la machine pour être en mesure de reconnaître une panne ou un risque de panne.
6. Moyens les plus sûrs d'utiliser la machine à proximité d'obstructions aériennes, d'autres engins en déplacement et d'obstacles, de creux, de trous, de dévers.
7. Protection contre les risques que présentent des conducteurs électriques non isolés.
8. Exigences liées à une tâche ou une utilisation particulière de la machine.

Encadrement de la formation

La formation doit être dispensée par une personne qualifiée dans une zone ouverte sans obstacle, jusqu'à ce que l'élève soit capable de conduire et de faire fonctionner la machine en toute sécurité.

Responsabilité de l'opérateur

L'opérateur doit être averti qu'il a la responsabilité et le pouvoir d'éteindre la machine en cas de mauvais fonctionnement ou de tout problème de sécurité au niveau de la machine ou du lieu de travail.

2.2 PRÉPARATION, INSPECTION ET MAINTENANCE

Le tableau suivant couvre les inspections et procédures d'entretien périodiques de la machine requises par JLG Industries, Inc. Consulter la réglementation locale pour connaître les autres exigences concernant les élévateurs à plate-forme. Si nécessaire, augmenter la fréquence des inspections et procédures de maintenance quand la machine est utilisée dans un environnement difficile ou hostile, de manière très intensive ou dans des conditions rigoureuses.

AVIS

POUR JLG INDUSTRIES, INC., UN TECHNICIEN FORMÉ EN USINE EST UNE PERSONNE QUI A RÉPONDU AVEC SUCCÈS AUX EXIGENCES DE L'ÉCOLE DE FORMATION À L'ENTRETIEN DE JLG POUR LE MODÈLE DE PRODUIT JLG SPÉCIFIQUE.

Tableau 2-1.Tableau d'inspection et d'entretien

Type	Fréquence	Responsable principal	Qualification de l'entretien	Référence
Inspection avant mise en route	Chaque jour avant d'utiliser la machine, ou à chaque changement d'opérateur.	Utilisateur ou opérateur	Utilisateur ou opérateur	Manuel d'utilisation et de sécurité
Inspection avant livraison (voir la note)	Avant chaque livraison de vente, concession de bail ou location.	Propriétaire, concessionnaire ou utilisateur	Mécanicien JLG qualifié	Manuel d'entretien et de maintenance et formulaire d'inspection JLG applicable
Inspection périodique (voir la note)	En service depuis 3 mois ou 150 heures, selon la première des échéances ; ou Hors service pendant plus de 3 mois ; ou Machine d'occasion.	Propriétaire, concessionnaire ou utilisateur	Mécanicien JLG qualifié	Manuel d'entretien et de maintenance et formulaire d'inspection JLG applicable
Inspection annuelle de la machine (voir la note)	Une fois par an, dans les 13 mois suivant l'inspection précédente.	Propriétaire, concessionnaire ou utilisateur	Technicien formé en usine (recommandé)	Manuel d'entretien et de maintenance et formulaire d'inspection JLG applicable
Entretien préventif	Aux intervalles spécifiés dans le manuel d'entretien et de maintenance.	Propriétaire, concessionnaire ou utilisateur	Mécanicien JLG qualifié	Manuel d'entretien et de maintenance
NOTE : *Les formulaires d'inspection sont disponibles auprès de JLG. Utiliser le manuel d'entretien et de maintenance pour effectuer les inspections.*				

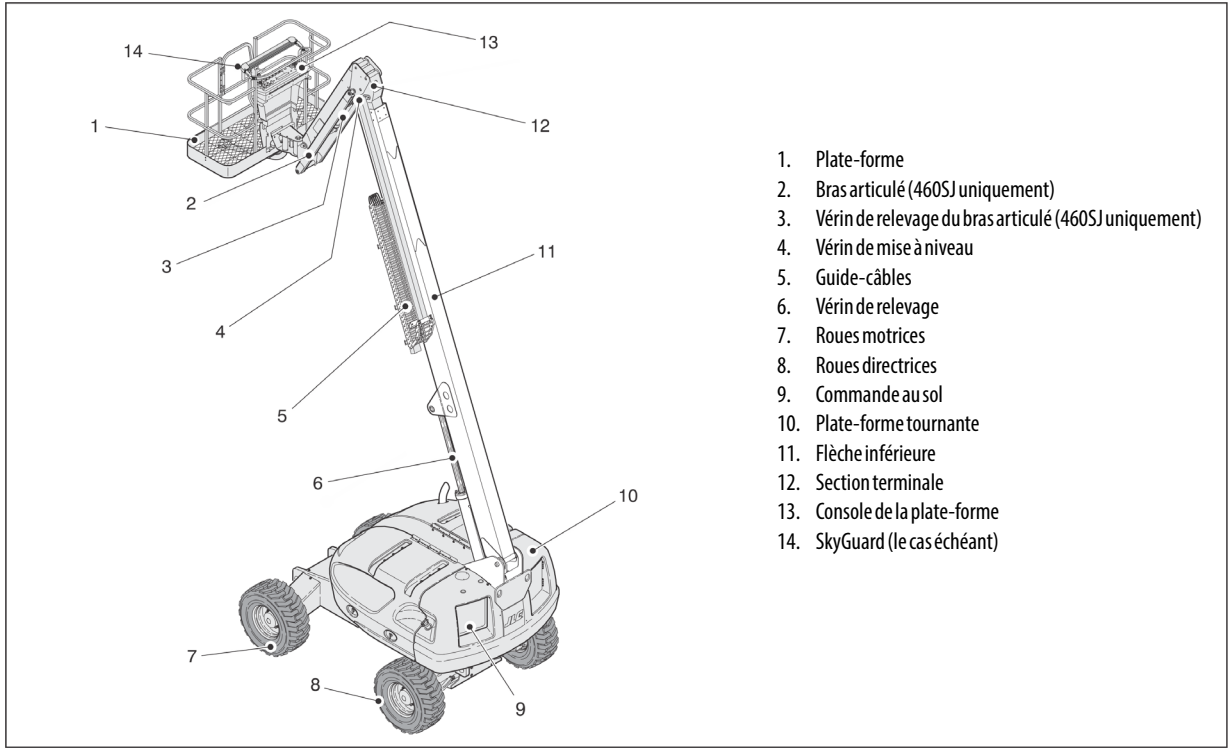

Figure 2-1. Nomenclature de base

Inspection avant mise en route

L'inspection avant mise en route doit inclure chaque point suivant :

1. **Propreté** – S'assurer de l'absence de fuites (huile, carburant ou liquide de batterie) ou de corps étrangers sur toutes les surfaces. Signaler toute fuite au personnel d'entretien concerné.
2. **Autocollants et panonceaux** – Vérifier qu'ils sont tous propres et lisibles. S'assurer qu'aucun autocollant ou panonceau ne manque. Veiller à nettoyer ou remplacer tout autocollant ou panonceau illisible.
3. **Manuels d'utilisation et de sécurité** – S'assurer qu'un exemplaire du manuel d'utilisation et de sécurité, du manuel de sécurité AEM (États-Unis uniquement) et du manuel des responsabilités ANSI (États-Unis uniquement) se trouve dans la boîte de rangement résistante aux intempéries.
4. **Ronde d'inspection** – Voir de la Figure 2-2. à la Figure 2-4.
5. **Batterie** – La charger selon le besoin.
6. **Carburant** (machines à moteur à combustion) – Ajouter du carburant approprié selon le besoin.
7. **Circuit d'huile moteur** – S'assurer que le niveau d'huile moteur se trouve au repère maximum sur la jauge d'huile et que le bouchon de remplissage est solidement fixé.
8. **Huile hydraulique** – Vérifier le niveau d'huile hydraulique. Veiller à ajouter de l'huile hydraulique selon le besoin.
9. **Accessoires** – Pour connaître les instructions spécifiques préconisées pour l'inspection, l'utilisation et l'entretien, consulter le manuel d'utilisation et de sécurité approprié de chaque accessoire installé sur la machine.
10. **Contrôle de fonctionnement** – Une fois la ronde d'inspection terminée, effectuer un contrôle de fonctionnement de tous les systèmes dans une zone ne présentant aucun obstacle en hauteur ni au sol. Se reporter à la Section 4 pour des instructions d'utilisation plus spécifiques.

⚠ AVERTISSEMENT

SI LA MACHINE NE FONCTIONNE PAS CORRECTEMENT, L'ÉTEINDRE IMMÉDIATEMENT ! SIGNALER LE PROBLÈME AU PERSONNEL D'ENTRETIEN CONCERNÉ. NE PAS UTILISER LA MACHINE TANT QU'ELLE PRÉSENTE ENCORE DES RISQUES.

Contrôle de fonctionnement

Tout d'abord, depuis les commandes au sol, vérifier toutes les fonctions contrôlées par les commandes au sol. Ensuite, depuis les commandes de la plate-forme, vérifier toutes les fonctions contrôlées par les commandes de la plate-forme.

1. Faire SORTIR et RENTRER la flèche plusieurs fois, à différentes longueurs. S'assurer que la commande d'extension fonctionne sans à-coups.
2. Faire pivoter la plate-forme tournante d'au moins 45 degrés vers la GAUCHE et la DROITE. S'assurer que le mouvement est sans à-coups.

NOTE : *L'étape 3 concerne uniquement les machines antérieures au N/S 0300140365.*

3. Si la machine en est équipée, vérifier la vanne d'essieu oscillant située sous la plate-forme tournante, à l'avant et en haut du châssis. Observer que le plongeur de la vanne est enfoncé quand la plate-forme tournante est positionnée vers l'avant, et en position centrale. Faire pivoter la plate-forme tournante jusqu'à ce que le support dépasse la vanne. Le plongeur doit être complètement étendu.

NOTE : *L'étape 4 concerne uniquement les machines antérieures au N/S 61718.*

4. Demander à une autre personne de surveiller le témoin de CHÂSSIS PAS À NIVEAU sur la console des commandes de la plate-forme, et actionner manuellement le témoin en comprimant l'un des trois ressorts de montage du témoin de basculement. Si le témoin ne s'allume pas, éteindre la machine et contacter un technicien qualifié avant de reprendre l'utilisation.

NOTE : *L'étape 5 concerne les machines du N/S 61718 à aujourd'hui.*

5. Contrôler le témoin de châssis pas à niveau situé sur la console des commandes de la plate-forme en conduisant, avec la machine à niveau, sur une pente appropriée d'au moins 5° d'inclinaison. Contrôler le témoin de châssis pas à niveau, la machine étant sur la rampe. Si le témoin ne s'allume pas, replacer la machine sur une surface plane, l'éteindre et contacter un technicien qualifié avant de la réutiliser.
6. S'assurer du bon fonctionnement du dispositif de mise à niveau automatique de la plate-forme durant le relevage et l'abaissement de la flèche.

7. S'assurer que le mécanisme de rotation fonctionne sans à-coups et vérifier que la plate-forme tourne sur 90 degrés de part et d'autre de l'axe médian de la flèche.

8. Vérifier le fonctionnement des commandes en marche avant et en marche arrière.

9. Vérifier que les contacteurs de fin de course horizontale de la flèche sont en état de marche et qu'ils ne sont pas endommagés. Relever et abaisser la flèche. Vérifier qu'il fonctionne sans à-coups.

NOTE : *Lorsque la flèche est relevée au-dessus de l'horizontale, la vitesse de déplacement rapide est désactivée.*

10. Vérifier le fonctionnement de la commande de direction vers la gauche et vers la droite.

11. Interrupteur à pédale.

AVIS

L'INTERRUPTEUR À PÉDALE DOIT ÊTRE RÉGLÉ DE MANIÈRE À ACTIVER LES COMMANDES LORSQUE LA PÉDALE EST À PEU PRÈS AU MILIEU DE SA COURSE. MODIFIER LE RÉGLAGE DE L'INTERRUPTEUR S'IL BASCULE À MOINS DE 6 MM (1/4 IN) DU DÉBUT OU DE LA FIN DE SA COURSE.

a. Activer le circuit hydraulique en enfonçant l'interrupteur à pédale. Actionner la commande d'extension et la maintenir activée. Retirer le pied de l'interrupteur à pédale, le mouvement doit s'arrêter. Si ce n'est pas le cas, éteindre la machine et contacter un technicien JLG formé.

b. Enfoncer l'interrupteur à pédale, actionner la commande de relevage et la maintenir activée. Retirer le pied de l'interrupteur à pédale, le mouvement doit s'arrêter. Si ce n'est pas le cas, éteindre la machine et contacter un technicien JLG formé.

c. Le moteur étant coupé, enfoncer l'interrupteur à pédale. Essayer de démarrer le moteur. Le moteur ne doit pas essayer de démarrer lorsque l'interrupteur à pédale est enfoncé. Si le démarreur s'engage ou si le moteur tourne, éteindre la machine et contacter un technicien JLG formé.

12. Alimentation auxiliaire.

Actionner chaque interrupteur de commande (à savoir d'extension, de montée et de pivotement) pour s'assurer qu'elles fonctionnent dans les deux sens avec l'alimentation auxiliaire et non la puissance du moteur.

13. Commandes au sol.

Placer le sélecteur Plate-forme/Sol en position Sol. Démarrer le moteur. Les commandes de la plate-forme ne doivent pas fonctionner.

Test de la fonction SkyGuard

Depuis la console de la plate-forme :

Contrôler la fonction SkyGuard en actionnant les fonctions d'extension, puis en activant le capteur SkyGuard. La fonction d'extension s'arrête et la fonction de rétraction s'active pendant une courte durée, et l'avertisseur retentit jusqu'à ce que le capteur SkyGuard et l'interrupteur à pédale soient désactivés.

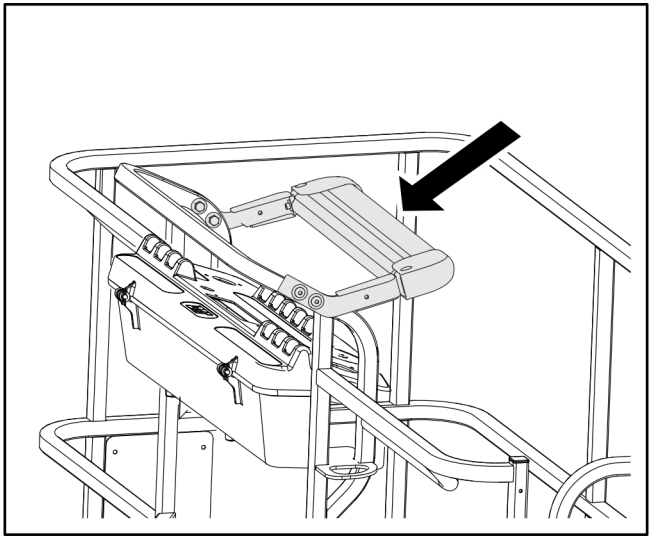

NOTE : *Si la machine est équipée à la fois des fonctions SkyGuard et de contact pare-chocs, les fonctions ne s'inversent pas, mais se contentent de s'arrêter.*

NOTE : *Le cas échéant, s'assurer que le gyrophare bleu s'allume lorsque SkyGuard est activé.*

Désactiver le capteur SkyGuard, relâcher les commandes, actionner l'interrupteur à pédale et s'assurer que la machine peut fonctionner normalement.

Si SkyGuard reste activé après l'inversion ou l'arrêt des fonctions, appuyer sans relâcher sur l'interrupteur de priorité manuelle sur SkyGuard pour pouvoir utiliser normalement les fonctions de la machine jusqu'à ce que le capteur SkyGuard soit désactivé.

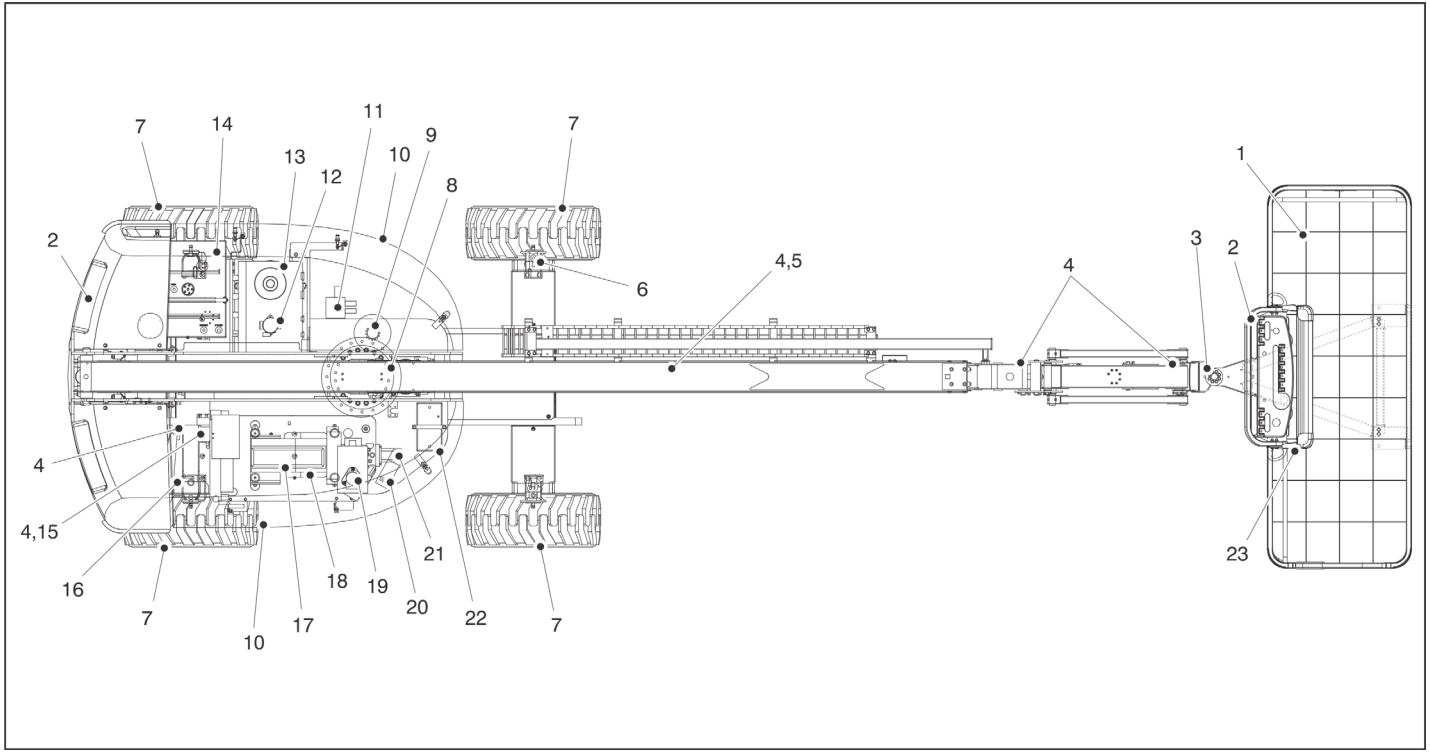

Figure 2-2. Ronde d'inspection quotidienne - Fiche 1 de 3

Ronde d'inspection

Commencer la "ronde d'inspection" par le point 1, comme indiqué sur le schéma. Poursuivre vers la droite (dans le sens inverse des aiguilles d'une montre, vue du dessus) en contrôlant, dans l'ordre, chaque élément de la liste de vérifications de la ronde d'inspection.

⚠ AVERTISSEMENT

POUR ÉVITER TOUTE BLESSURE, S'ASSURER QUE LA MACHINE EST HORS TENSION.

NE PAS FAIRE FONCTIONNER LA MACHINE TANT QUE TOUTES LES DÉFAILLANCES N'ONT PAS ÉTÉ RÉPARÉES.

***NOTE D'INSPECTION** : pour chaque composant, s'assurer qu'il n'y a pas de pièces desserrées ou manquantes, que les composants sont solidement fixés et qu'ils ne présentent pas de dommage apparent, de fuite ou d'usure excessive en plus des autres critères mentionnés.*

1. Plate-forme et portillon - L'interrupteur à pédale est en bon état de marche, pas modifié, désactivé ni bloqué.
2. Consoles de commande de la plate-forme et au sol - Les interrupteurs et les leviers reviennent en position neutre, autocollants/panonceaux en place et lisibles, fonction des commandes lisible.
3. Mécanisme de rotation - Voir la Note d'inspection.
4. Tous les vérins hydrauliques - Pas de dommages apparents, pivots d'articulation et flexibles hydrauliques en bon état, pas de fuites.
5. Flèche - Voir la Note d'inspection.
6. Moteur d'entraînement, frein et moyeu - Voir la Note d'inspection.
7. Roues et pneus - Pas d'écrous de roue desserrés ou manquants, gonflage correct (pneumatique). Inspecter en vue de détecter l'usure de la bande de roulement, les coupures, les déchirures ou autres anomalies. Vérifier que les roues sont en bon état et non corrodées.
8. Roulement de la plate-forme tournante - Lubrification correcte, aucune trace de boulons desserrés ni de jeu entre le roulement et la structure.
9. Commande de pivotement - Voir la Note d'inspection.
10. Capot - Voir la Note d'inspection.
11. Vanne de commande - Voir la Note d'inspection.
12. Filtre hydraulique - Voir la Note d'inspection.
13. Circuit d'huile hydraulique - Niveau d'huile recommandé dans le regard (vérifier le niveau à froid, tous systèmes désactivés et machine en position d'arrimage). Bouchon en place et solidement fixé.

Figure 2-3. Ronde d'inspection quotidienne - Fiche 2 sur 3

14. Amenée de carburant - Bouchon de remplissage solidement fixé, pas de dommages apparents sur le réservoir ni de trace de fuites.

NOTE : *Les vannes de blocage étaient utilisées avant le N/S 0300140365.*

15. Essieu oscillant, vannes de blocage - Voir la Note d'inspection.

16. Rotules de tige de raccordement et pivots de fusée de direction - Voir la Note d'inspection.

17. Filtre à air du moteur - Élément propre. Voir la Note d'inspection.

18. Circuit d'huile moteur - Repère maximum sur la jauge d'huile, bouchon de remplissage solidement fixé.

19. Silencieux et circuit d'échappement - Voir la Note d'inspection.

20. Pompe d'alimentation auxiliaire - Voir la Note d'inspection.

21. Pompe hydraulique - Voir la Note d'inspection.

22. Batterie - Niveaux d'électrolyte corrects, câbles bien fixés, pas de dommages apparents ni de corrosion.

23. SkyGuard - Voir la Note d'inspection.

Figure 2-4. Ronde d'inspection quotidienne - Fiche 3 de 3

2.3 TEST DE BLOCAGE DE L'ESSIEU OSCILLANT (LE CAS ÉCHÉANT)

AVIS

LE TEST DU SYSTÈME DE BLOCAGE DOIT ÊTRE EFFECTUÉ TOUS LES TROIS MOIS, DÈS QU'UN COMPOSANT SYSTÈME EST REMPLACÉ OU LORSQUE L'ON SOUPÇONNE UNE DÉFAILLANCE DU SYSTÈME.

NOTE : *Avant de commencer à tester les vérins de blocage, s'assurer que la flèche est complètement rétractée, abaissée et centrée entre les roues motrices.*

1. Placer une cale de 15,2 cm (6 in) de haut et une rampe d'ascension devant la roue avant gauche.
2. Depuis le poste de commande de la plate-forme, démarrer le moteur.
3. Placer le levier de commande de TRANSLATION sur MARCHE AVANT et conduire doucement la machine sur la rampe d'ascension jusqu'à ce que la roue avant gauche soit sur la cale.
4. Actionner doucement le levier de commande de PIVOTEMENT et placer la flèche au-dessus du côté droit de la machine.
5. Une fois la flèche placée au-dessus du côté droit de la machine, placer le levier de commande de TRANSLATION sur MARCHE ARRIÈRE et reculer la machine pour la descendre de la cale et de la rampe.
6. Demander à une autre personne de vérifier si la roue avant gauche ou arrière droite reste relevée au-dessus du sol.
7. Actionner doucement le levier de commande de PIVOTEMENT et replacer la flèche en position d'arrimage (centrée entre les roues motrices). Une fois la flèche centrée en position d'arrimage, les vérins de blocage doivent se relâcher et permettre à la roue de reposer sur le sol. Il se peut qu'il soit nécessaire d'actionner la commande de TRANSLATION pour relâcher les vérins.
8. Placer la cale de 15,2 cm (6 in) de haut et la rampe d'ascension devant la roue avant droite.
9. Placer le levier de commande de TRANSLATION sur MARCHE AVANT et conduire doucement la machine sur la rampe d'ascension jusqu'à ce que la roue avant droite soit sur la cale.
10. Une fois la flèche placée au-dessus du côté gauche, placer le levier de commande de TRANSLATION sur MARCHE ARRIÈRE et reculer la machine pour la descendre de la cale et de la rampe.

11. Demander à une autre personne de vérifier si la roue avant droite ou arrière gauche reste relevée au-dessus du sol.

12. Actionner doucement le levier de commande de PIVOTEMENT et replacer la flèche en position d'arrimage (centrée entre les roues motrices). Une fois la flèche centrée en position d'arrimage, les vérins de blocage doivent se relâcher et permettre à la roue de reposer sur le sol. Il se peut qu'il soit nécessaire d'actionner la commande de TRANSLATION pour relâcher les vérins.

13. Si les vérins de blocage ne fonctionnent pas correctement, demander à du personnel qualifié de réparer la panne avant de remettre la machine en service.

NOTES :

SECTION 3. COMMANDES ET INDICATEURS DE LA MACHINE

3.1 GÉNÉRALITÉS

AVIS

LE FABRICANT N'A AUCUN CONTRÔLE DIRECT SUR L'UTILISATION ET LE FONCTIONNEMENT DE LA MACHINE. LE RESPECT DES PRATIQUES DE SÉCURITÉ RELÈVE DE LA RESPONSABILITÉ DE L'UTILISATEUR ET DE L'OPÉRATEUR.

Cette section fournit les informations nécessaires à la compréhension des fonctions des commandes.

3.2 COMMANDES ET INDICATEURS

NOTE : *Toutes les machines sont équipées de tableaux de commande sur lesquels les fonctions de chaque commande sont indiquées à l'aide de symboles. Sur les machines ANSI, pour connaître ces symboles et leurs fonctions, se reporter à l'autocollant apposé sur la protection de la boîte de commandes, à l'avant de la boîte de commandes, ou près des commandes au sol.*

NOTE : *Les panneaux des témoins utilisent des symboles de forme différente pour indiquer à l'opérateur les différentes situations de fonctionnement qui peuvent se présenter. La signification de ces symboles est expliquée ci-après.*

Signale une situation potentiellement dangereuse qui, si elle n'est pas corrigée, risque d'entraîner des blessures graves voire mortelles. Ce témoin est rouge.

Signale une condition de fonctionnement anormale qui, si elle n'est pas corrigée, peut entraîner des dégâts ou la panne de la machine. Ce témoin est jaune.

Indique des informations importantes sur les conditions de fonctionnement, par exemple les procédures essentielles pour un fonctionnement en toute sécurité. Ce témoin est vert, à l'exception du témoin de charge qui peut être vert ou jaune en fonction de la position de la plate-forme.

Commandes au sol

Voir Figure 3-1., Figure 3-2., Figure 3-3. et Figure 3-4.

EFFECTUER LES VÉRIFICATIONS ET INSPECTIONS AVANT UTILISATION DEPUIS LE POSTE DE COMMANDE AU SOL. LORSQUE DES PERSONNES SE TROUVENT À BORD DE LA PLATE-FORME, LA FLÈCHE NE PEUT ÊTRE ACTIONNÉE QU'AVEC LA PERMISSION DU OU DES OCCUPANT(S) DE LA PLATE-FORME.

NOTE : *Les interrupteurs de démarrage du moteur/d'alimentation auxiliaire et des commandes de montée de flèche principale, de pivotement, de mise à niveau de la plate-forme, d'extension de flèche principale et de rotation de la plate-forme sont montés sur ressorts et reviennent automatiquement en position neutre (d'arrêt) lorsqu'ils sont relâchés.*

⚠ ATTENTION

POUR ÉVITER TOUT RISQUE DE BLESSURES GRAVES, NE PAS FAIRE FONCTIONNER LA MACHINE SI UN DES LEVIERS DE COMMANDE OU INTERRUPTEURS À BASCULE CONTRÔLANT LE MOUVEMENT DE LA PLATE-FORME NE REVIENT PAS EN POSITION D'ARRÊT LORSQU'IL EST RELÂCHÉ.

NOTE : *Le cas échéant, l'interrupteur d'activation des fonctions doit être maintenu vers le bas pour utiliser les commandes d'extension, de pivotement, de relevage, de relevage du bras articulé, de mise à niveau prioritaire de la plate-forme et de rotation de la plate-forme.*

1. Rotation de la plate-forme

   Permet de faire pivoter la plate-forme lorsqu'il est placé vers la gauche ou vers la droite.

⚠ AVERTISSEMENT

UTILISER UNIQUEMENT LA FONCTION DE MISE À NIVEAU PRIORITAIRE DE LA PLATE-FORME POUR PROCÉDER À UNE LÉGÈRE MISE À NIVEAU DE LA PLATE-FORME. UN USAGE INAPPROPRIÉ PEUT CAUSER LE DÉPORT OU LA CHUTE DE LA CHARGE/DES OCCUPANTS. LE NON-RESPECT DE CES INSTRUCTIONS PEUT PROVOQUER DES BLESSURES GRAVES, VOIRE MORTELLES.

2. Mise à niveau prioritaire de la plate-forme

   Interrupteur à trois positions qui permet à l'opérateur de régler le dispositif de mise à niveau automatique. Cet interrupteur permet d'ajuster le niveau de la plate-forme lors de la montée/descente d'une pente, par exemple.

3. Bras articulé (le cas échéant)

   Lorsqu'il est placé vers le haut ou vers le bas, l'interrupteur de commande du bras articulé permet de relever et d'abaisser le bras articulé.

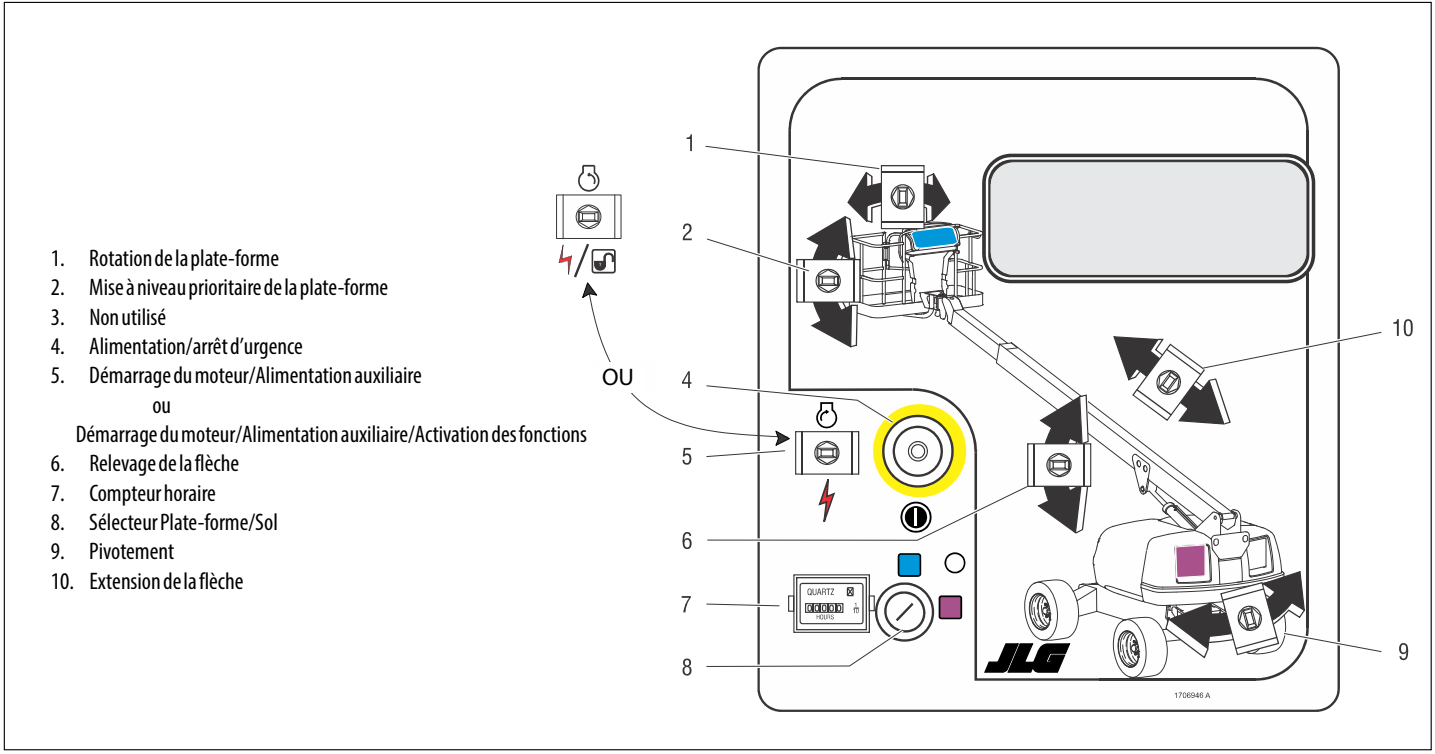

Figure 3-1. Poste de commande au sol - Modèles S

1. Rotation de la plate-forme
2. Mise à niveau prioritaire de la plate-forme
3. Non utilisé
4. Alimentation/arrêt d'urgence
5. Démarrage du moteur/Alimentation auxiliaire
   ou
   Démarrage du moteur/Alimentation auxiliaire/Activation des fonctions
6. Relevage de la flèche
7. Compteur horaire
8. Sélecteur Plate-forme/Sol
9. Pivotement
10. Extension de la flèche
11. Système de sécurité prioritaire de la machine (MSSO)

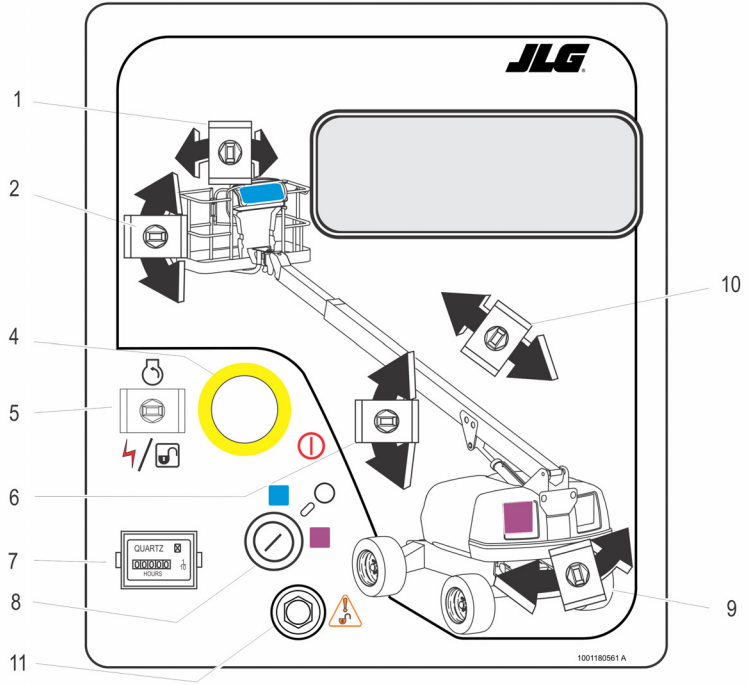

Figure 3-2. Poste de commande au sol - Modèles S avec système de sécurité prioritaire de la machine (MSSO) (CE uniquement)

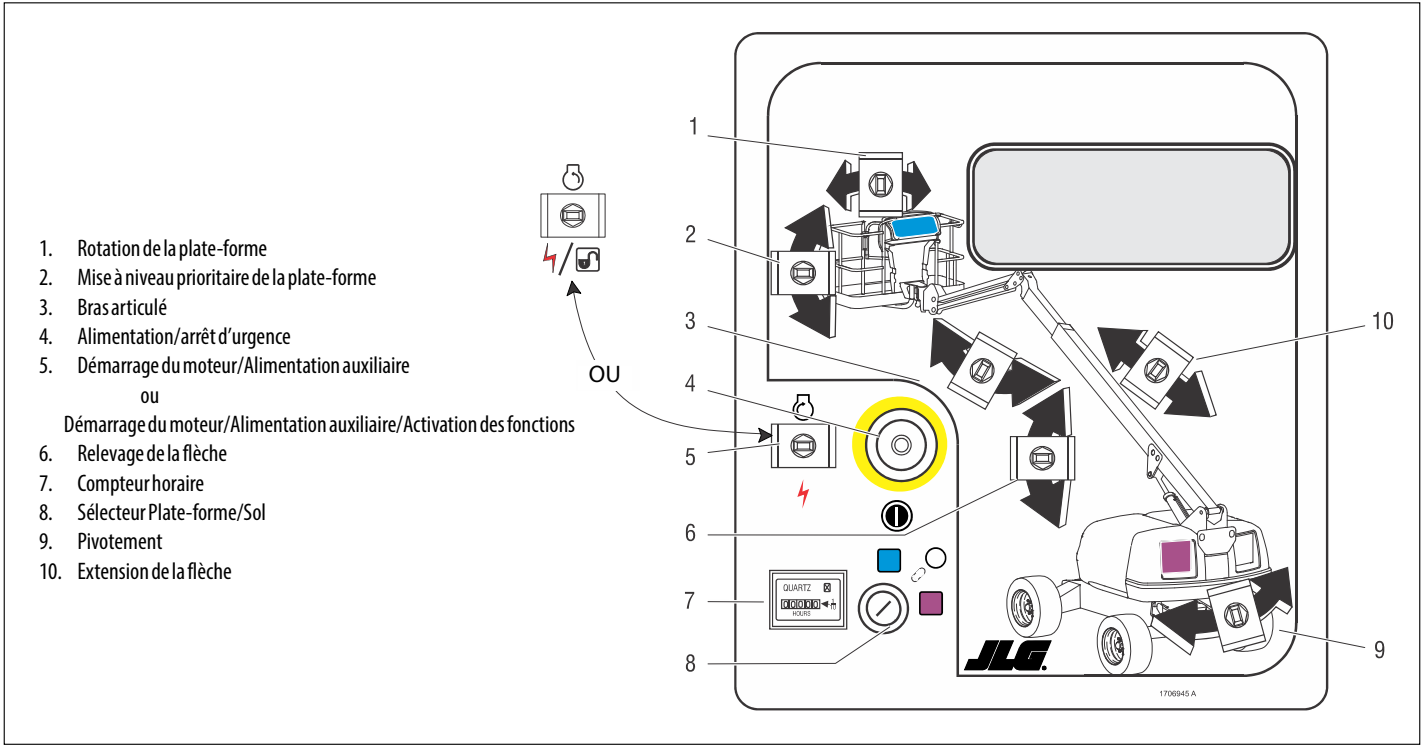

Figure 3-3. Poste de commande au sol - Modèles SJ

1. Rotation de la plate-forme
2. Mise à niveau prioritaire de la plate-forme
3. Bras articulé
4. Alimentation/arrêt d'urgence
5. Démarrage du moteur/Alimentation auxiliaire
   ou
   Démarrage du moteur/Alimentation auxiliaire/Activation des fonctions
6. Relevage de la flèche
7. Compteur horaire
8. Sélecteur Plate-forme/Sol
9. Pivotement
10. Extension de la flèche
11. Système de sécurité prioritaire de la machine (MSSO)

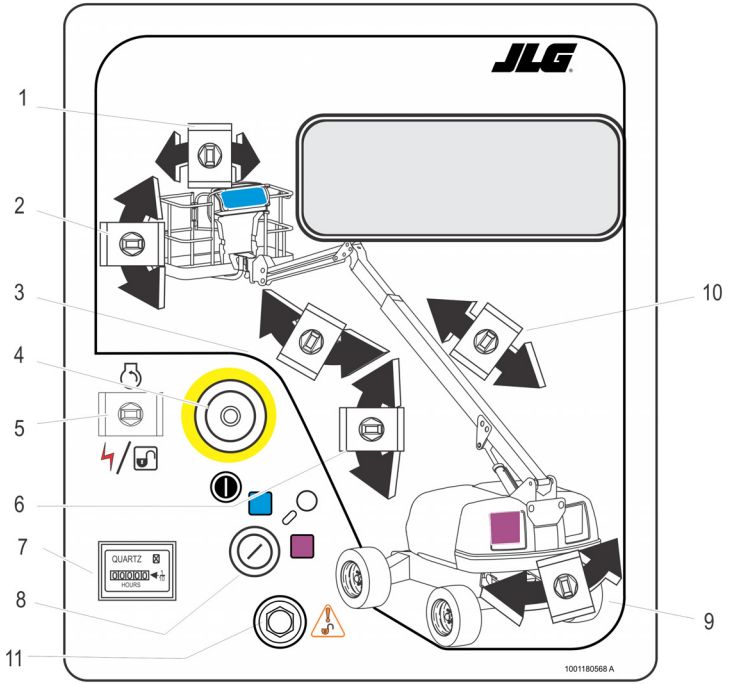

Figure 3-4. Poste de commande au sol - Modèles SJ avec système de sécurité prioritaire de la machine (MSSO) (CE uniquement)

⚠ ATTENTION

LORSQUE LA MACHINE EST ÉTEINTE, L'INTERRUPTEUR PRINCIPAL/D'ARRÊT D'URGENCE DOIT ÊTRE PLACÉ EN POSITION D'ARRÊT POUR ÉCONOMISER LES BATTERIES.

4. Interrupteur d'alimentation/arrêt d'urgence

Interrupteur rouge en forme de champignon à deux positions qui, lorsqu'il est tiré (activé), alimente le SÉLECTEUR PLATE-FORME/SOL. Lorsqu'il est enfoncé (désactivé), l'alimentation vers le SÉLECTEUR PLATE-FORME/SOL est coupée.

NOTE : *Lorsque l'interrupteur d'alimentation/d'arrêt d'urgence est en position de marche alors que le moteur ne tourne pas, une alarme sonore signale que le contact est mis.*

5. Interrupteur de démarrage du moteur/d'alimentation auxiliaire

ou

Interrupteur de démarrage du moteur/alimentation auxiliaire/activation des fonctions

Pour démarrer le moteur, maintenir l'interrupteur "VERS LE HAUT" jusqu'à ce que le moteur démarre.

Pour utiliser l'alimentation auxiliaire, cet interrupteur doit être tenu "VERS LE BAS" pendant toute la durée d'utilisation de la pompe auxiliaire. L'alimentation auxiliaire ne peut être utilisée que si le moteur ne tourne pas.

Le cas échéant, l'interrupteur d'activation doit être maintenu "VERS LE BAS" pour activer toutes les commandes de la flèche lorsque le moteur tourne.

NOTE : *L'alimentation auxiliaire ne fonctionne qu'en l'absence de pression d'huile, elle est désactivée lorsque le moteur tourne.*

⚠ ATTENTION

LORS DE L'ACTIONNEMENT DE LA FLÈCHE, S'ASSURER QUE PERSONNE NE SE TROUVE À CÔTÉ OU EN DESSOUS DE LA PLATE-FORME.

6. Commande de relevage de la flèche

Permet de relever et d'abaisser la flèche lorsque l'interrupteur est placé vers le haut ou vers le bas.

7. Compteur horaire

Enregistre le nombre d'heures de fonctionnement de la machine lorsque le moteur tourne. En le connectant au circuit de pression d'huile du moteur, seules les heures de fonctionnement du moteur sont enregistrées. Le compteur horaire enregistre jusqu'à 9 999,9 heures et ne peut pas être remis à zéro.

8. Sélecteur Plate-forme/Sol

Alimente la console de commande de la plate-forme lorsqu'il est placé en position PLATE-FORME. Lorsque le sélecteur est en position SOL, l'alimentation vers la console de commande de la plate-forme est coupée et seules les commandes du tableau de commande au sol sont utilisables.

NOTE : *Lorsque le sélecteur Plate-forme/Sol est en position centrale, l'alimentation vers les commandes des deux postes de commande est coupée. Retirer la clé pour empêcher que ces commandes ne soient actionnées.*

9. Commande de pivotement

Permet de faire pivoter la plate-forme tournante de 360° de manière non-continue lorsqu'elle est sur droite ou sur gauche.

10. Commande d'extension de la flèche principale

Permet d'étendre et de rétracter la flèche principale lorsque l'interrupteur est placé sur extension ou rétraction.

11. Système de sécurité prioritaire de la machine (MSSO) (CE uniquement)

Permet de prendre, d'urgence, la priorité sur les commandes de fonctions qui sont bloquées en cas d'activation du système de détection de charge.

Panneau des témoins des commandes au sol

Voir Figure 3-5., Panneau des témoins des commandes au sol (avant le N/S 93233) et Figure 3-6., Panneau des témoins des commandes au sol (N/S 93233 à aujourd'hui)

1. Témoin de charge des batteries

Indique un problème dans la batterie ou le circuit de charge et informe qu'un entretien est requis.

2. Témoin de pression d'huile moteur

Indique que la pression d'huile moteur est inférieure à la normale et qu'un entretien est requis.

3. Témoin de température du liquide de refroidissement moteur (Ford et Isuzu)

Indique que la température du liquide de refroidissement moteur est anormalement élevée et qu'un entretien est requis.

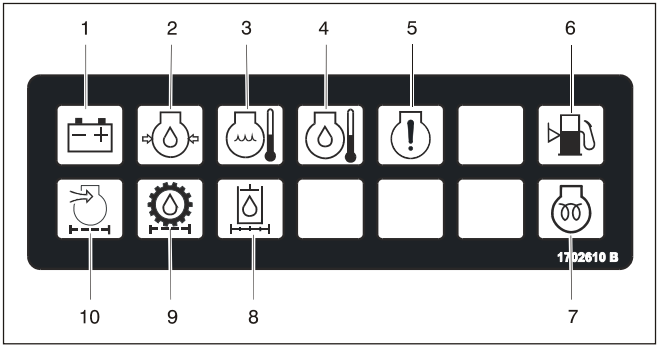

1. Charge des batteries
2. Pression d'huile moteur
3. Temp. de liquide de refroidissement moteur
4. Temp. d'huile moteur
5. Dysfonctionnement du moteur
6. Niveau de carburant bas
7. Bougie de préchauffage
8. Dérivation du filtre hyd.
9. Dérivation du filtre de trans.
10. Dérivation du filtre à air du moteur

Figure 3-5. Panneau des témoins des commandes au sol (avant le N/S 93233)

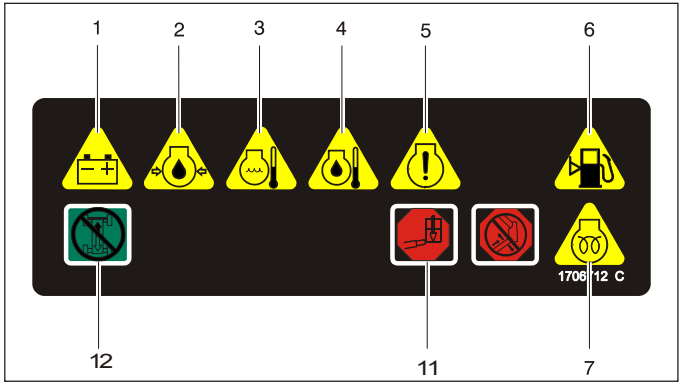

1. Charge des batteries
2. Pression d'huile moteur
3. Temp. de liquide de refroidissement moteur
4. Temp. d'huile moteur
5. Dysfonctionnement du moteur
6. Niveau de carburant bas
7. Bougie de préchauffage
8. Non utilisé
9. Non utilisé
10. Non utilisé
11. Surcharge de la plate-forme (CE uniquement)
12. Translation et direction désactivées

Figure 3-6. Panneau des témoins des commandes au sol (N/S 93233 à aujourd'hui)

4. Témoin de température d'huile moteur (Deutz)

Indique que la température de l'huile moteur, qui sert également de liquide de refroidissement moteur, est anormalement élevée et qu'un entretien est requis.

5. Indicateur de dysfonctionnement du moteur (Ford uniquement, avant le N/S 61718)

En cas de défaillance électrique, cet indicateur s'allume et reste allumé jusqu'à ce que le problème ait été résolu. Pour localiser la défaillance en question, utiliser l'essai des diagnostics EFI (injection de carburant électronique) et le Module de Commande du Moteur affiche le code clignotant de la zone concernée.

6. Témoin de niveau de carburant bas

NOTE : *Voir Circuit de réserve/d'arrêt de carburant dans la Section 4 pour des informations plus détaillées.*

Indique que le niveau de carburant est à 1/8 du réservoir ou moins.

7. Témoin de préchauffage (diesel)

Indique que les bougies de préchauffage sont allumées. Les bougies de préchauffage sont automatiquement allumées avec le circuit d'allumage et restent allumées pendant environ sept secondes. Ne faire démarrer le moteur qu'une fois le témoin éteint.

8. Témoin de dérivation du filtre hydraulique

Indique que le filtre de retour d'huile est trop obstrué et qu'il doit être remplacé.

9. Témoin du filtre à huile de la pompe de transmission

Indique que le filtre de la pompe de charge est trop obstrué et qu'il doit être remplacé. Ce témoin est doté d'un capteur de température intégral (21 °C / 70 °F) pour éviter que de faux signaux ne soient générés lorsque la température de l'huile hydraulique est inférieure à la température de fonctionnement normale.

10. Témoin du filtre à air du moteur

Indique que le filtre à air est trop obstrué et qu'il doit être remplacé.

11. Surcharge de la plate-forme (CE seulement)

Indique que la plate-forme a été surchargée.

12. Témoin de translation et direction désactivées (le cas échéant)

Indique que la fonction de translation et direction désactivées a été activée.

Poste de la plate-forme

Voir Figure 3-7., Console de commande de la plate-forme et Figure 3-8., Console de commande de la plate-forme - avec direction de translation

Pour démarrer depuis la plate-forme, placer le sélecteur Plate-forme/Sol du poste de commandes au sol sur Plate-forme et tirer le grand bouton rouge d'arrêt dans la plate-forme et au niveau des commandes au sol.

⚠ AVERTISSEMENT

POUR ÉVITER TOUT RISQUE DE BLESSURES GRAVES, NE PAS FAIRE FONCTIONNER LA MACHINE SI UN DES LEVIERS DE COMMANDE OU INTERRUPTEURS À BASCULE CONTRÔLANT LE MOUVEMENT DE LA PLATE-FORME NE REVIENT PAS EN POSITION D'ARRÊT OU NEUTRE LORSQU'IL EST RELÂCHÉ.

1. Sélecteur de vitesse de déplacement/couple

   Ce sélecteur a trois positions. Lorsqu'il est placé vers l'avant, il fournit la vitesse de déplacement maximum. Lorsqu'il est placé vers l'arrière, il fournit le couple maximum pour les terrains difficiles et en pente. La position centrale permet de conduire la machine aussi calmement que possible en laissant tourner le moteur à mi-régime et les moteurs d'entraînement sur la cylindrée maximum.

⚠ AVERTISSEMENT

UTILISER UNIQUEMENT LA FONCTION DE MISE À NIVEAU PRIORITAIRE DE LA PLATE-FORME POUR PROCÉDER À UNE LÉGÈRE MISE À NIVEAU DE LA PLATE-FORME. UN USAGE INAPPROPRIÉ PEUT CAUSER LE DÉPORT OU LA CHUTE DE LA CHARGE/DES OCCUPANTS. LE NON-RESPECT DE CES INSTRUCTIONS PEUT PROVOQUER DES BLESSURES GRAVES, VOIRE MORTELLES.

2. Mise à niveau prioritaire de la plate-forme

   Interrupteur à trois positions qui permet à l'opérateur de régler le dispositif de mise à niveau automatique. Cet interrupteur permet d'ajuster le niveau de la plate-forme lors de la montée/descente d'une pente, par exemple.

3. Avertisseur

   Alimente un appareil d'avertissement sonore en courant électrique lorsqu'il est enfoncé.

4. Alimentation/arrêt d'urgence

   Un interrupteur marche/arrêt d'alimentation/d'arrêt d'urgence et un interrupteur à bascule séparé de démarrage du moteur/d'alimentation auxiliaire sur la console de la plate-forme alimentent le solénoïde du démarreur en courant lorsque le contacteur d'allumage est sur MARCHE et que l'interrupteur de DÉMARRAGE DU MOTEUR est poussé vers l'avant.

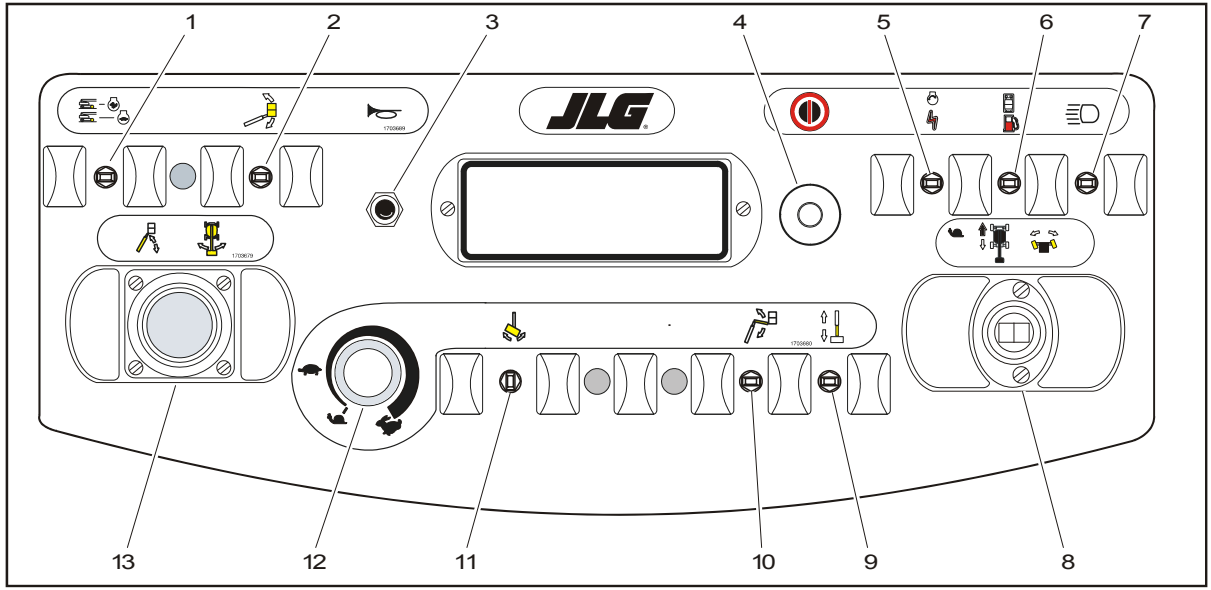

1. Sélecteur de vitesse de déplacement/couple
2. Mise à niveau prioritaire de la plate-forme
3. Avertisseur
4. Alimentation/arrêt d'urgence
5. Alimentation auxiliaire
6. Sélection du carburant
7. Éclairage
8. Translation/direction
9. Commande d'extension de la flèche principale
10. Relevage du bras articulé
11. Rotation de la plate-forme
12. Vitesse des commandes
13. Relevage de la flèche principale/pivotement
14. Interrupteur à pédale (non illustré)

Figure 3-7. Console de commande de la plate-forme

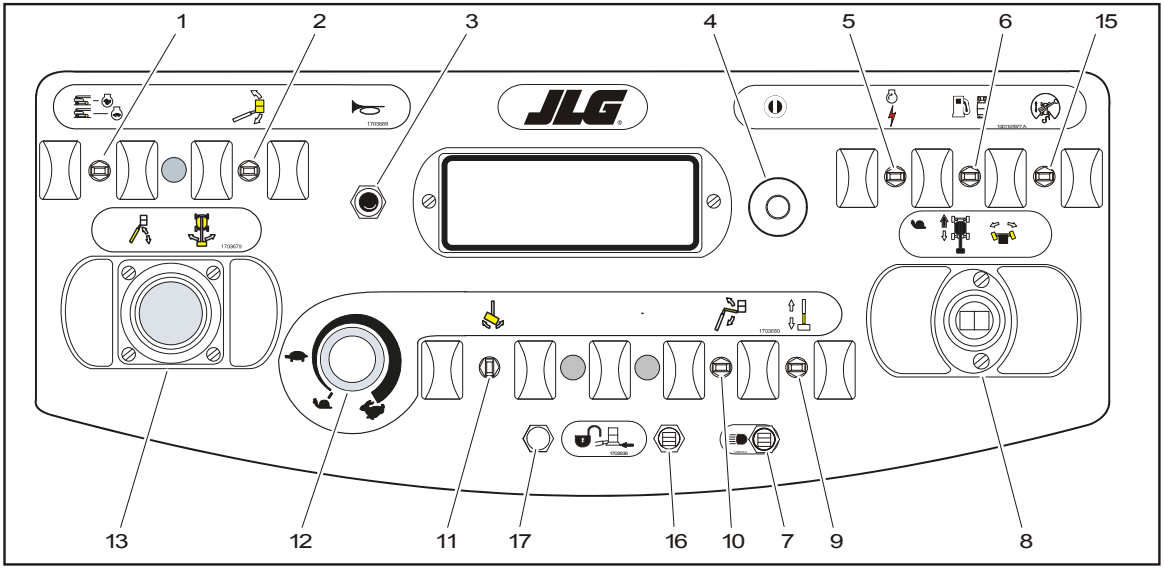

1. Sélecteur de vitesse de déplacement/couple
2. Mise à niveau prioritaire de la plate-forme
3. Avertisseur
4. Alimentation/arrêt d'urgence
5. Alimentation auxiliaire
6. Sélection du carburant
7. Éclairage
8. Translation/direction
9. Commande d'extension de la flèche principale
10. Relevage du bras articulé
11. Rotation de la plate-forme
12. Vitesse des commandes
13. Relevage de la flèche principale/pivotement
14. Interrupteur à pédale (non illustré)
15. Direction de translation prioritaire
16. Priorité manuelle contact pare-chocs/sur SkyGuard
17. Témoin de contact pare-chocs/SkyGuard

Figure 3-8. Console de commande de la plate-forme - avec direction de translation

5. Alimentation auxiliaire

Met sous tension la pompe à moteur électrique. (L'interrupteur doit être maintenu en position MARCHE pendant toute la durée d'utilisation de la pompe auxiliaire.)

La pompe auxiliaire est destinée à fournir un débit d'huile suffisant pour actionner les principales fonctions de la machine en cas de panne de la pompe principale ou du moteur. Elle permet de commander le relevage de la flèche de tourelle, l'extension de la tourelle, ainsi que le relevage, l'extension et le pivotement de la flèche principale.

Toutefois, les commandes sont exécutées à une vitesse inférieure à la normale en raison du débit d'huile plus faible.

AVIS

LORSQUE L'ALIMENTATION AUXILIAIRE EST UTILISÉE, NE PAS ACTIONNER PLUS D'UNE COMMANDE À LA FOIS. CELA RISQUE DE SURCHARGER LE MOTEUR DE LA POMPE AUXILIAIRE.

NOTE : *La fonction principale de l'alimentation auxiliaire est d'abaisser la plate-forme en cas de coupure de l'alimentation principale. Déterminer la cause de la coupure de l'alimentation principale et faire corriger le problème par un technicien JLG qualifié.*

6. Sélection de carburant (moteur bicarburant uniquement) (le cas échéant)

Ce sélecteur permet de choisir entre essence et GPL en le plaçant sur la position appropriée. Il est inutile de purger le circuit de carburant avant de passer d'un type de carburant à l'autre. Cela évite toute attente lorsque l'on change de type de carburant alors que le moteur tourne.

7. Éclairage (le cas échéant)

Permet d'actionner l'éclairage du panneau de la console de commande et les phares si la machine en est équipée. Le contacteur d'allumage ne doit pas nécessairement être sur marche pour actionner l'éclairage, il faut donc faire attention à ne pas décharger la batterie lorsque la machine est laissée sans surveillance. L'interrupteur principal et / ou le contacteur d'allumage des commandes au sol permettent de couper l'alimentation vers tout l'éclairage/tous les phares.

8. Translation/direction

Permet de faire avancer ou reculer la machine. Pousser vers l'avant pour avancer, tirer vers l'arrière pour reculer.

La direction est contrôlée au moyen d'un interrupteur à bascule situé sur le dessus du manipulateur.

NOTE : *Lorsque la flèche est placée au-dessus de l'avant du châssis, les commandes de translation et de direction sont inversées.*

9. Commande d'extension de la flèche principale

Permet d'étendre et de rétracter la flèche principale lorsque l'interrupteur est placé sur extension ou rétraction.

10. Relevage du bras articulé (460SJ uniquement)

Pousser l'interrupteur à bascule de mise à niveau vers l'avant pour relever le bras, et vers l'arrière pour l'abaisser.

11. Rotation de la plate-forme

Permet à l'opérateur de faire pivoter la plate-forme vers la gauche ou vers la droite lorsqu'il est placé dans la position correspondante.

⚠ ATTENTION

NE PAS FAIRE FONCTIONNER LA MACHINE SI LE SÉLECTEUR VITESSE DE DÉPLACEMENT/COUPLE OU LE BOUTON DE VITESSE DES COMMANDES EST ACTIVÉ ALORS QUE LA FLÈCHE EST AU-DESSUS DE L'HORIZONTALE.

12. Vitesse des commandes

Permet de faire varier la vitesse d'exécution de toutes les commandes de la flèche groupées à droite de ce bouton. Pour assouplir le fonctionnement de ces commandes, utiliser les deux mains : tourner le bouton vers la gauche vers la position la plus lente, sélectionner l'interrupteur de la commande souhaitée, puis, tout en maintenant l'interrupteur de commande, tourner le bouton jusqu'à la vitesse désirée. Pour arrêter en douceur, tourner le bouton vers la gauche vers une vitesse lente avant de relâcher l'interrupteur de commande.

Tourner le bouton complètement vers la gauche jusqu'au déclic pour faire passer toutes les commandes, y compris les commandes de translation, de relevage de la flèche principale et de pivotement, en vitesse d'approche. Cette vitesse est utilisée pour placer la plate-forme de manière précise à proximité d'obstacles. La vitesse "d'approche" est symbolisée par un escargot placé au niveau du bouton de vitesse des commandes et près des manipulateurs de commande proportionnels à titre de rappel.

NOTE : *Lorsque la flèche est au-dessus de l'horizontale et que le sélecteur Vitesse de déplacement/couple ou le bouton de vitesse des commandes est placé sur rapide, le mode "vitesse rapide" des commandes est automatiquement désactivé et la machine continue de fonctionner à une vitesse réduite.*

13. Contrôleur de relevage de la flèche principale/pivotement

Ce manipulateur bidirectionnel permet de commander le relevage de la flèche principale et le pivotement. Le pousser vers l'avant pour relever la flèche, et vers l'arrière pour l'abaisser. Le placer à droite pour pivoter vers la droite, et à gauche pour pivoter vers la gauche. Les mouvements du manipulateur actionnent des interrupteurs qui commandent les fonctions sélectionnées. Il est possible d'activer ces fonctions par une commande proportionnelle à l'aide du bouton de vitesse des commandes.

NOTE : *Les leviers des commandes de relevage de la flèche principale, de pivotement et de translation sont montés sur ressorts et reviennent automatiquement en position neutre (d'arrêt) lorsqu'ils sont relâchés.*

NOTE : *Les commandes de relevage de la flèche principale et de pivotement peuvent être utilisées simultanément. Le manipulateur est doté d'une ouverture circulaire permettant de réduire la vitesse maximale lorsque plusieurs commandes sont activées en même temps.*

14. Interrupteur à pédale (non illustré)

Avec cette fonction, il faut appuyer sur l'interrupteur à pédale pour que les commandes de la plate-forme puissent fonctionner.

⚠ AVERTISSEMENT

POUR ÉVITER TOUT RISQUE DE BLESSURES GRAVES, NE PAS RETIRER, MODIFIER NI DÉSACTIVER L'INTERRUPTEUR À PÉDALE EN LE BLOQUANT OU PAR QUELQU'AUTRE MOYEN QUE CE SOIT.

AVIS

L'INTERRUPTEUR À PÉDALE DOIT ÊTRE RÉGLÉ DE MANIÈRE À ACTIVER LES COMMANDES LORSQUE LA PÉDALE EST À PEU PRÈS AU MILIEU DE SA COURSE. MODIFIER LE RÉGLAGE DE L'INTERRUPTEUR S'IL BASCULE À MOINS DE 6 MM (1/4 IN) DU DÉBUT OU DE LA FIN DE SA COURSE.

NOTE : *Pour pouvoir faire démarrer le moteur, l'interrupteur à pédale doit être en position relâchée (vers le haut). Il doit être actionné pour que les commandes de la plate-forme fonctionnent.*

NOTE : *Ces machines sont équipées d'un temporisateur à 7 secondes. Si une fonction n'a pas été activée dans les 7 secondes suivant l'enfoncement de l'interrupteur à pédale, enfoncer de nouveau ce dernier.*

15. Direction de translation prioritaire

Une fois que la flèche a pivoté au-dessus des pneus arrière, voire au-delà dans un sens ou dans l'autre, le témoin de direction de translation doit s'allumer dès que la commande de translation est sélectionnée. Appuyer sur l'interrupteur, puis le relâcher et, dans un délai de 3 secondes, déplacer la commande de translation/direction pour activer soit la translation, soit la direction. Avant de conduire la machine, observer le sens des flèches de direction noires/blanches sur le châssis et les commandes de la plate-forme. Déplacer les commandes de translation dans un des sens des flèches de direction.

16. Interrupteur de priorité manuelle contact pare-chocs/sur SkyGuard (le cas échéant)

La machine peut être équipée de trois options : contact pare-chocs, SkyGuard, ou contact pare-chocs et SkyGuard.

Si elle est équipée de l'option de contact pare-chocs, cet interrupteur permet aux fonctions désactivées par le système de contact pare-chocs de fonctionner à nouveau en vitesse d'approche, permettant ainsi à l'opérateur d'éloigner la plate-forme de l'obstacle à l'origine de la désactivation.

Si elle est équipée de l'option SkyGuard, cet interrupteur permet aux fonctions désactivées par le système SkyGuard de fonctionner à nouveau, permettant ainsi à l'opérateur d'utiliser à nouveau les fonctions de la machine.

Si elle est équipée des deux options de contact pare-chocs et SkyGuard, cet interrupteur fonctionne comme décrit ci-dessus et permet à l'opérateur de prendre la priorité sur le système qui a été désactivé.

17. Témoin de contact pare-chocs/SkyGuard (le cas échéant)

Indique que le pare-chocs touche un objet ou que le capteur SkyGuard a été activé. Toutes les commandes sont désactivées jusqu'à ce que le bouton prioritaire soit enfoncé. Pour le contact pare-chocs, les commandes sont alors activées en vitesse d'approche ou pour SkyGuard, les commandes fonctionnent normalement.

Panneau des témoins des commandes de la plate-forme

(Voir Figure 3-9., Panneau des témoins des commandes de la plate-forme et Figure 3-10., Panneau des témoins des commandes de la plate-forme - avec direction de translation.)

1. Alarme et témoin d'avertissement de basculement

   Ce témoin lumineux orange indique que le châssis se trouve sur une pente. Une alarme retentit aussi lorsque le châssis se trouve sur une pente et que la flèche est au-dessus de l'horizontale. S'il est allumé lorsque la flèche est relevée ou étendue, rétracter ou abaisser cette dernière en dessous de l'horizontale, puis repositionner la machine pour la mettre à niveau avant de reprendre l'utilisation. Si la flèche est au-dessus de l'horizontale et que la machine se trouve sur une pente, le témoin d'avertissement de basculement s'allume, une alarme retentit et la VITESSE D'APPROCHE est automatiquement activée.

⚠ AVERTISSEMENT

SI LE TÉMOIN D'AVERTISSEMENT DE BASCULEMENT EST ALLUMÉ LORSQUE LA FLÈCHE EST RELEVÉE OU ÉTENDUE, RÉTRACTER ET ABAISSER CETTE DERNIÈRE EN DESSOUS DE L'HORIZONTALE, PUIS REPOSITIONNER LA MACHINE POUR LA METTRE À NIVEAU AVANT D'ÉTENDRE OU DE RELEVER DE NOUVEAU LA FLÈCHE AU-DESSUS DE L'HORIZONTALE.

2. Surcharge de la plate-forme (le cas échéant)

   Indique que la plate-forme a été surchargée.

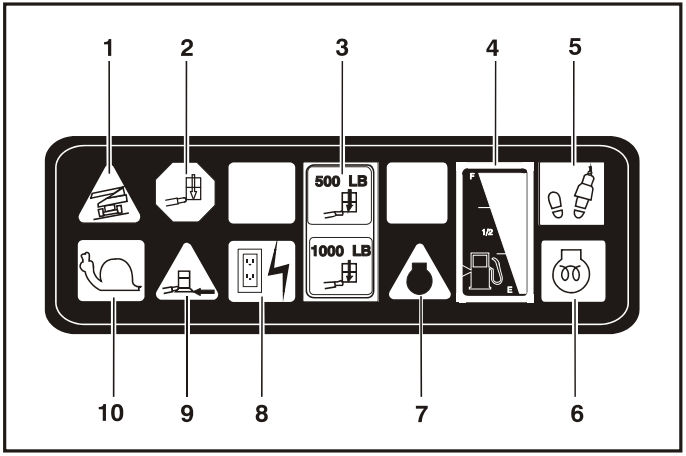

1.	Basculement	6.	Bougie de préchauffage
2.	Surcharge de la plate-forme	7.	Dysfonctionnement
3.	Charge	8.	Générateur
4.	Niveau de carburant	9.	Contact pare-chocs
5.	Activation	10.	Vitesse d'approche

Figure 3-9. Panneau des témoins des commandes de la plate-forme

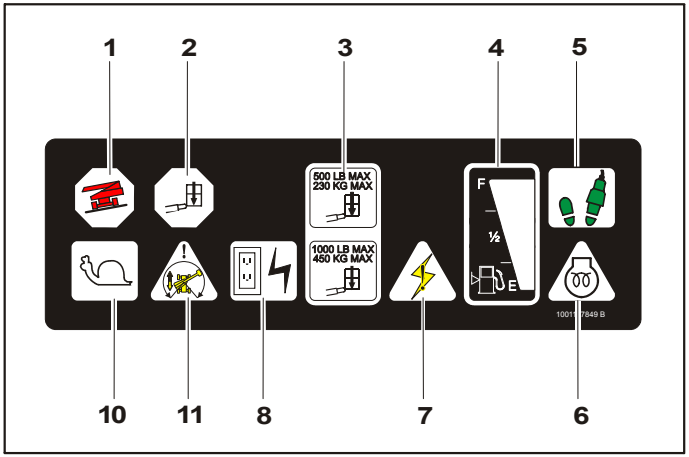

1. Basculement
2. Surcharge de la plate-forme
3. Charge
4. Niveau de carburant
5. Activation
6. Bougie de préchauffage
7. Dysfonctionnement
8. Générateur
9. Non utilisé
10. Vitesse d'approche
11. Direction de translation

Figure 3-10. Panneau des témoins des commandes de la plate-forme - avec direction de translation

3. Témoin de charge

Indique la charge maximale en fonction de la position actuelle de la plate-forme.

4. Témoin de niveau de carburant

NOTE : *Voir Circuit de réserve/d'arrêt de carburant dans la Section 4 pour des informations plus détaillées.*

Indique le niveau de carburant dans le réservoir et fournit des alarmes visuelles de niveau de carburant bas.

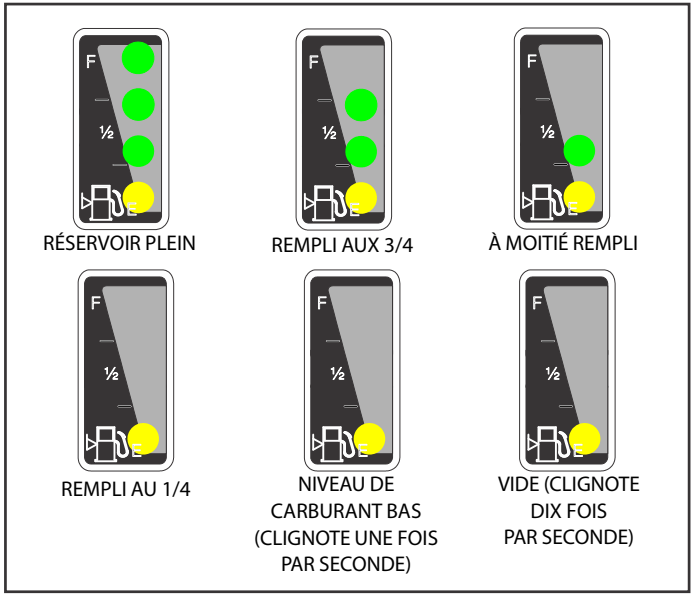

Figure 3-11. Témoin de niveau de carburant

5. Témoin d'activation

Indique que l'interrupteur à pédale est enfoncé et que les commandes de la plate-forme sont prêtes à être utilisées. Pour activer ces commandes, enfoncer l'interrupteur à pédale et sélectionner une fonction dans les sept secondes qui suivent. Les commandes restent alors actives tant que sept secondes ne se sont pas écoulées entre l'arrêt d'une fonction et l'activation de la suivante. Si cet intervalle de sept secondes est dépassé, le témoin d'activation s'éteint et les commandes ne fonctionnent plus. Pour réactiver les commandes, retirer le pied de l'interrupteur à pédale et enfoncer ce dernier.

6. Témoin de préchauffage

S'allume quand les bougies de préchauffage sont activées. Attendre que le témoin s'éteigne pour lancer le moteur.

7. Témoin de dysfonctionnement

Sur les machines antérieures au N/S 61718, ce témoin s'allume et une alarme retentit lorsque le circuit électrique de la machine requiert un entretien immédiat. Chacune des conditions suivantes déclenche le témoin et l'alarme : pression d'huile moteur faible, température du liquide de refroidissement moteur élevée, filtre à air du moteur obstrué, sortie de l'alternateur faible, filtre de retour d'huile hydraulique obstrué ou filtre de la pompe de charge obstrué.

Sur les machines du N/S 61718 à aujourd'hui, ce témoin indique que le système de contrôle du moteur a détecté un dysfonctionnement et qu'un code d'anomalie a été enregistré dans la mémoire du système. Consulter le manuel d'entretien pour des instructions sur les codes d'anomalie et savoir comment les rechercher.

Le témoin de dysfonctionnement reste allumé 2 à 3 secondes quand la clé est placée en position de marche pour l'auto test.

8. Générateur CA (le cas échéant)

Lorsqu'il est allumé (vert), indique que le générateur est en marche.

9. Témoin de contact pare-chocs (le cas échéant)

Lorsqu'il est allumé (jaune), indique que le pare-chocs touche un objet. Toutes les commandes sont désactivées jusqu'à ce que le bouton prioritaire soit enfoncé. Les commandes sont alors activées en vitesse d'approche.

10. Témoin de vitesse d'approche

Ce témoin est allumé (vert) lorsque le bouton de vitesse des commandes est tourné en position de vitesse d'approche. Il permet de se souvenir que toutes les commandes sont réglées sur la vitesse la plus lente.

11. Témoin de direction de translation

Une fois que la flèche a pivoté au-dessus des pneus arrière, voire au-delà dans un sens ou dans l'autre, le témoin de direction de translation doit s'allumer dès que la commande de translation est sélectionnée. Ce signal indique à l'opérateur qu'il faut vérifier que la commande de translation est actionnée dans la bonne direction (commandes de conduite inversées).

SECTION 4. FONCTIONNEMENT DE LA MACHINE

4.1 DESCRIPTION

Cette machine est un élévateur de personnes à plate-forme hydraulique à propulsion automatique, équipé d'une plate-forme de travail montée à l'extrémité d'une flèche extensible et pivotante.

Le poste de commande principal se trouve dans la plate-forme. Depuis ce poste de commande, l'opérateur peut conduire et diriger la machine en marche avant comme en marche arrière. Il peut relever ou abaisser la flèche principale ou la flèche de tourelle, ou encore faire pivoter la flèche vers la gauche ou vers la droite. La flèche pivote sur 360 degrés, de manière continue, vers la gauche et la droite par rapport à sa position repliée. Cette machine est également équipée d'un poste de commande au sol prioritaire sur le poste de commande de la plate-forme. Les commandes au sol permettent d'actionner le relevage de la flèche ainsi que le pivotement, et ne doivent être utilisées qu'en cas d'urgence pour abaisser la plate-forme au sol si l'opérateur à bord de la plate-forme est dans l'incapacité de le faire lui-même.

4.2 CARACTÉRISTIQUES ET LIMITES DE FONCTIONNEMENT

Contenances

Le relevage de la flèche au-dessus de l'horizontale et/ou l'extension de la flèche au-delà de la position rétractée avec ou sans charge dans la plate-forme repose sur les critères suivants :

1. La machine se trouve sur une surface uniforme, ferme et plane.
2. La charge doit correspondre aux valeurs nominales spécifiées par le fabricant.
3. Tous les systèmes de la machine fonctionnent correctement.
4. La pression de tous les pneus doit être correcte.
5. L'équipement d'origine de la machine telle que livrée par JLG n'est pas modifié.

Stabilité

Cette machine, utilisée dans la conception d'origine de JLG, sur une surface uniforme, ferme et plane conformément à la charge nominale spécifiée et aux instructions fournies sur la machine et dans le présent manuel, constitue un élévateur à plate-forme stable pour toutes les positions de la plate-forme.

La stabilité de la machine est basée sur deux positions, appelées STABILITÉ VERS L'AVANT et STABILITÉ VERS L'ARRIÈRE. La position la moins stable de la machine vers l'arrière est illustrée sur la Figure 4-1. et la position la moins stable de la machine vers l'avant est illustrée sur la Figure 4-2.

⚠ AVERTISSEMENT

POUR ÉVITER TOUT RISQUE DE RENVERSEMENT VERS L'AVANT OU VERS L'ARRIÈRE, NE PAS SURCHARGER LA MACHINE, NI LA FAIRE FONCTIONNER SUR UNE SURFACE INCLINÉE.

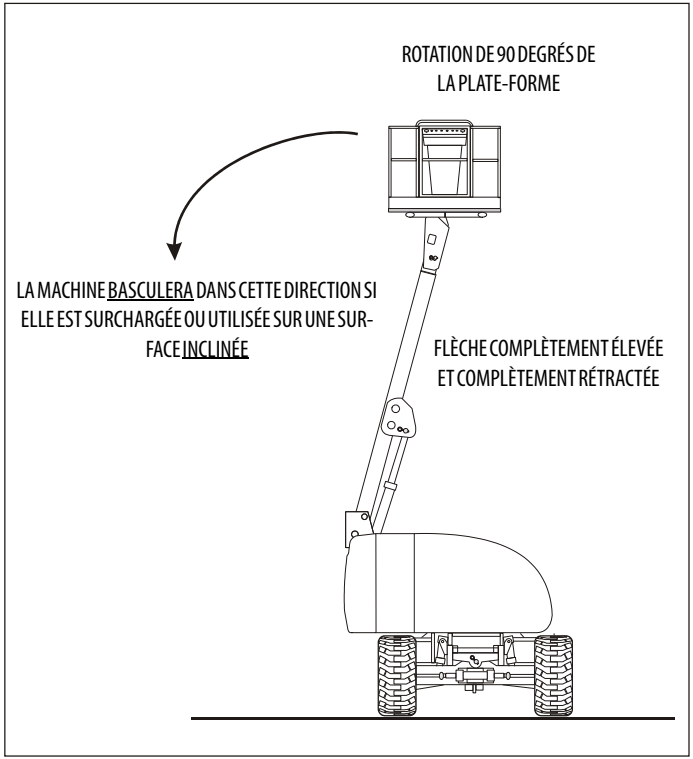

Figure 4-1. Position la moins stable vers l'arrière

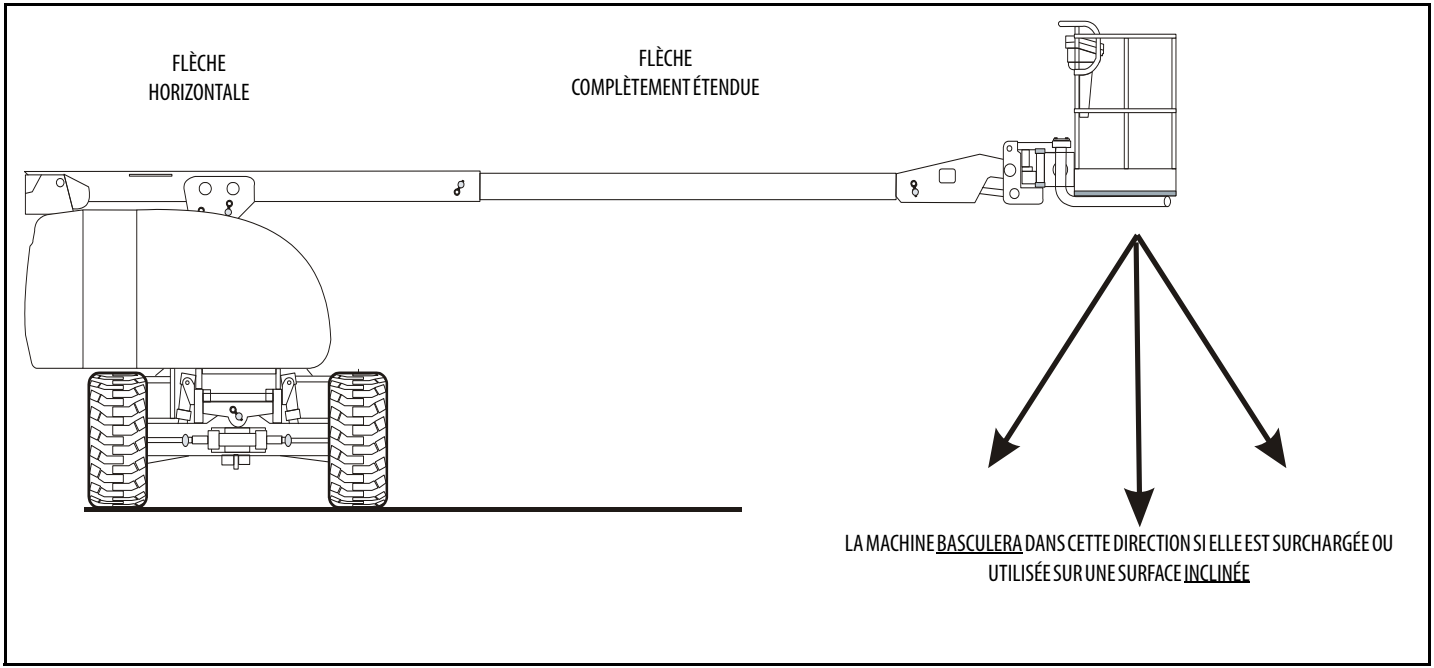

Figure 4-2. Position la moins stable vers l'avant

4.3 FONCTIONNEMENT DU MOTEUR

NOTE : *Le démarrage initial doit toujours être effectué depuis le poste de commande au sol.*

Procédure de démarrage

1. Vérifier l'huile moteur. Si nécessaire, ajouter de l'huile conformément au manuel du fabricant du moteur.
2. Vérifier le niveau de carburant. Faire l'appoint si nécessaire.
3. Vérifier que les composants du filtre à air sont en place et solidement fixés.

⚠ ATTENTION

SI LE MOTEUR NE DÉMARRE PAS SANS DÉLAI, NE PAS CONTINUER À LE LANCER PENDANT UNE PÉRIODE PROLONGÉE. SI LE DÉMARRAGE DU MOTEUR ÉCHOUE DE NOUVEAU, LAISSER LE DÉMARREUR "REFROIDIR" PENDANT 2 À 3 MINUTES. SI LE MOTEUR CALE APRÈS PLUSIEURS TENTATIVES, CONSULTER LE MANUEL D'ENTRETIEN DU MOTEUR.

NOTE : *Sur les machines à moteur diesel, l'opérateur doit attendre que le témoin de préchauffage s'éteigne pour lancer le moteur après avoir mis le contact.*

4. Tourner la clé du sélecteur PLATE-FORME/SOL en position SOL. Placer l'interrupteur D'ALIMENTATION/D'ARRÊT D'URGENCE sur MARCHE, puis relever l'interrupteur de DÉMARRAGE DU MOTEUR jusqu'à ce que le moteur démarre.

⚠ ATTENTION

LAISSER LE MOTEUR SE RÉCHAUFFER PENDANT QUELQUES MINUTES AU RALENTI AVANT D'APPLIQUER UNE CHARGE QUELCONQUE.

5. Une fois que le moteur est suffisamment chaud, le couper.

6. Tourner la clé du sélecteur PLATE-FORME/SOL en position PLATE-FORME.

7. Depuis la plate-forme, placer l'interrupteur D'ALIMENTATION/D'ARRÊT D'URGENCE sur MARCHE, puis pousser l'interrupteur de DÉMARRAGE DU MOTEUR vers l'avant jusqu'à ce que le moteur démarre.

NOTE : *L'interrupteur à pédale doit être relâché (vers le haut) pour que le démarreur puisse fonctionner. Si le démarreur fonctionne alors que l'interrupteur à pédale est enfoncé, NE PAS FAIRE FONCTIONNER LA MACHINE.*

Procédure de coupure du moteur

⚠ ATTENTION

SI UNE DÉFAILLANCE DU MOTEUR NÉCESSITE UN ARRÊT IMPRÉVU DE LA MACHINE, DÉTERMINER ET CORRIGER LA CAUSE DE LA PANNE AVANT DE REMETTRE LA MACHINE EN SERVICE.

1. Retirer toute charge et laisser le moteur fonctionner au ralenti pendant 3 à 5 minutes. Cela permet de réduire la température à l'intérieur du moteur.

2. Placer l'interrupteur d'ALIMENTATION/ARRÊT D'URGENCE sur ARRÊT.

3. Tourner la clé de l'interrupteur PRINCIPAL sur ARRÊT.

NOTE : *Consulter le manuel du fabricant du moteur pour des informations plus détaillées.*

Circuit de réserve/d'arrêt de carburant

NOTE : *Consulter le manuel d'entretien et de maintenance ainsi qu'un mécanicien JLG qualifié pour vérifier la configuration de la machine.*

Le circuit d'arrêt de carburant surveille le carburant et détecte quand le niveau de carburant devient bas. Le système de commande JLG coupe le moteur automatiquement avant que le réservoir de carburant soit vidé sauf si la machine est configurée pour le redémarrage du moteur.

Si le niveau de carburant devient vide, le témoin de réservoir rempli au ¼ clignote une fois par seconde et il reste environ 5 minutes de fonctionnement du moteur. Si le système se trouve dans cet état et coupe le moteur automatiquement ou si l'opérateur coupe le moteur manuellement avant l'expiration des 5 minutes de fonctionnement du moteur, le témoin de réservoir rempli au ¼ clignote 10 fois par seconde et le moteur réagit selon la configuration de la machine. Les options de configuration sont les suivantes :

- Un redémarrage du moteur - Lorsque le moteur s'arrête, l'opérateur peut couper et redémarrer le moteur une seule fois avec environ 2 minutes de fonctionnement. Au bout des 2 minutes de fonctionnement ou si le moteur est coupé par l'opérateur avant l'expiration des 2 minutes de fonctionnement, il ne peut pas redémarrer avant l'ajout de carburant au réservoir.
- Redémarrage du moteur - Lorsque le moteur s'arrête, l'opérateur peut couper et redémarrer le moteur pendant environ 2 minutes de fonctionnement. Au bout des 2 minutes de fonctionnement, l'opérateur peut couper et redémarrer le moteur pendant encore 2 minutes de fonctionnement. L'opérateur peut refaire cette procédure jusqu'à ce que le carburant soit épuisé.
- Arrêt du moteur - Le moteur s'arrête. Il ne peut pas redémarrer avant l'ajout de carburant au réservoir.

4.4 DÉPLACEMENT (TRANSLATION)

Voir Figure 4-3., Pentes et dévers

⚠ AVERTISSEMENT

NE CONDUIRE AVEC LA FLÈCHE ÉTENDUE OU AU-DESSUS DE L'HORIZONTALE QUE LORSQUE LA MACHINE SE TROUVE SUR UNE SURFACE UNIFORME, FERME ET PLANE.

NE PAS CONDUIRE AVEC LES CAPOTS RELEVÉS OU DÉVERROUILLÉS.

POUR ÉVITER TOUTE PERTE DE CONTRÔLE OU TOUT RISQUE DE RENVERSEMENT SUR DES PENTES OU DES DÉVERS EN COURS DE TRANSLATION, NE PAS CONDUIRE LA MACHINE SUR DES PENTES OU DÉVERS SUPÉRIEURS À L'INCLINAISON ADMISSIBLE INDIQUÉE SUR LE PANONCEAU D'INFORMATIONS DE LA MACHINE, À GAUCHE DU CHÂSSIS.

POUR CONDUIRE SUR DES PENTES, PLACER LE SÉLECTEUR VITESSE DE DÉPLACEMENT/COUPLE VERS L'AVANT. TOUJOURS FAIRE PREUVE D'UNE EXTRÊME PRUDENCE EN MARCHE ARRIÈRE ET EN CONDUISANT AVEC LA PLATE-FORME RELEVÉE, PARTICULIÈREMENT LORSQU'UNE PARTIE QUELCONQUE DE LA MACHINE SE TROUVE À 2 M (6 FT) D'UN OBSTACLE. NE PAS UTILISER LA COMMANDE DE TRANSLATION POUR POSITIONNER LA PLATE-FORME PRÈS D'OBSTACLES...POUR CELA, IL EST PRÉFÉRABLE D'UTILISER UNE DES FONCTIONS DE LA FLÈCHE.

⚠ AVERTISSEMENT

AVANT DE CONDUIRE LA MACHINE, OBSERVER LE SENS DES FLÈCHES DE DIRECTION NOIRES/BLANCHES SUR LE CHÂSSIS ET LES COMMANDES DE LA PLATE-FORME. DÉPLACER LES COMMANDES DE TRANSLATION DANS UN DES SENS DES FLÈCHES DE DIRECTION.

Le déplacement est limité par deux facteurs :

1. L'inclinaison admissible, qui est l'inclinaison de la pente, exprimée en pourcentage, que la machine peut monter.
2. Le dévers, qui est l'angle de la pente le long duquel la machine peut se déplacer horizontalement.

Lorsque la flèche est relevée ou étendue, la machine ne doit pas être utilisée si l'inclinaison ou le dévers sont supérieurs à ceux détectés par l'alarme de basculement. L'alarme de basculement retentit pour indiquer à l'opérateur que la machine se trouve sur une pente dangereuse. La commande d'entraînement de la machine passe aussi en vitesse lente.

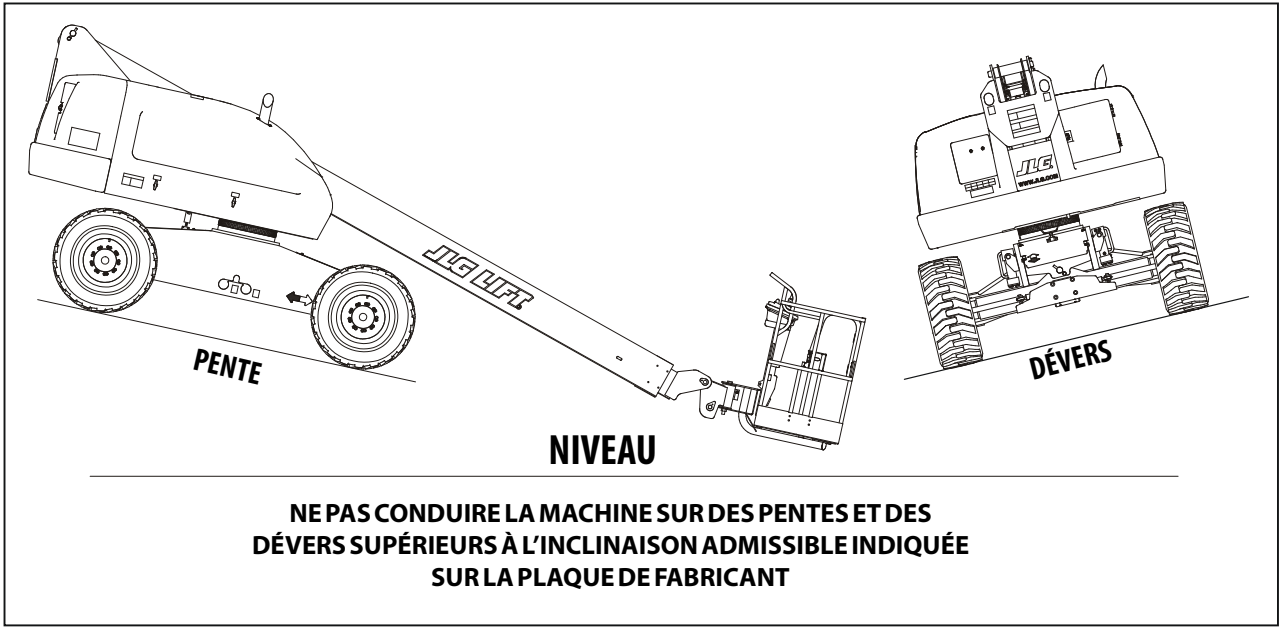

Figure 4-3. Pentes et dévers

Translation en marche avant ou en marche arrière

1. Le moteur étant en marche, enfoncer l'interrupteur à pédale et placer la commande de TRANSLATION sur MARCHE AVANT. La maintenir dans cette position pendant toute la durée du déplacement vers l'avant.

NOTE : *Lorsque les fonctions TRANSLATION et DIRECTION sont actionnées, un dispositif de blocage empêche d'actionner les fonctions de la flèche.*

2. Enfoncer l'interrupteur à pédale et placer la commande de TRANSLATION sur MARCHE ARRIÈRE. La maintenir dans cette position pendant toute la durée du déplacement vers l'arrière.
3. Enfoncer l'interrupteur à pédale et placer la commande de DIRECTION à DROITE pour tourner vers la droite, et à GAUCHE pour tourner vers la gauche.
4. Pour obtenir la vitesse de déplacement maximum, placer le manipulateur de TRANSLATION sur VITESSE RAPIDE et activer les interrupteurs suivants :
   Placer le SÉLECTEUR VITESSE DE DÉPLACEMENT/COUPLE sur VITESSE RAPIDE (vers l'avant).
5. Avant d'arrêter la machine, placer les interrupteurs comme suit :
   Placer le SÉLECTEUR VITESSE DE DÉPLACEMENT/COUPLE sur COUPLE BAS (vers l'arrière).
6. Pour conduire sur des pentes, placer les interrupteurs comme suit :
   Placer le SÉLECTEUR VITESSE DE DÉPLACEMENT/COUPLE sur COUPLE ÉLEVÉ.

NOTE : *Pour que la machine fonctionne sans à-coups en la conduisant avec la flèche complètement étendue, placer la commande de TRANSLATION sur VITESSE LENTE avant de s'arrêter.*

Cette machine est équipée d'un témoin de direction de translation. Le témoin jaune sur la console de commande de la plate-forme indique que la flèche a pivoté au-delà des pneus arrière et que la machine peut fonctionner (Translation/Direction) dans la direction opposée au mouvement des commandes. Si le témoin est allumé, faire fonctionner la commande de translation comme suit :

1. Faire correspondre les flèches de direction noires et blanches sur le tableau de commande de la plate-forme et sur le châssis pour déterminer le sens de déplacement de la machine.
2. Appuyer sur l'interrupteur de direction de translation prioritaire et le relâcher. Dans un délai de 3 secondes, déplacer lentement la commande de translation vers la flèche correspondant au sens de déplacement prévu de la machine. Le témoin clignote pendant 3 secondes tant que la commande de translation n'est pas sélectionnée.

4.5 DIRECTION

Appuyer sur l'interrupteur à pédale pour diriger la machine, enfoncer le côté gauche de l'interrupteur pour tourner à gauche, et le côté droit pour tourner à droite.

⚠ ATTENTION

AVANT DE FAIRE FONCTIONNER LA MACHINE, S'ASSURER QUE LA FLÈCHE EST BIEN PLACÉE AU-DESSUS DE L'ESSIEU ARRIÈRE. SI LA FLÈCHE EST AU-DESSUS DE L'ESSIEU AVANT (ROUES DIRECTRICES), LES COMMANDES DE TRANSLATION ET DE DIRECTION SONT INVERSÉES PAR RAPPORT AU SENS INDIQUÉ SUR LES PANONCEAUX DE LA MACHINE.

4.6 STATIONNEMENT ET ARRIMAGE

Garer et arrimer la machine comme suit :

1. Garer la machine en position de transport : abaisser la flèche sur l'arrière de la machine, fermer et attacher tous les panneaux et portillons d'accès, couper le contact.
2. Vérifier que les freins maintiennent la machine en position.
3. Caler les roues avant et arrière.
4. Placer le sélecteur PLATE-FORME/SOL sur ARRÊT et retirer la clé.

4.7 PLATE-FORME

Chargement depuis le sol

1. Placer le châssis sur une surface uniforme, ferme et plane.
2. Si la charge totale (personnel, outillage et fournitures) est inférieure à la charge nominale, la répartir uniformément sur le plancher de la plate-forme et placer la plate-forme en position de travail.

Chargement au-dessus du sol

Avant de charger la plate-forme au-dessus du sol :

1. Déterminer le poids total de la charge nominale avec la charge supplémentaire (personnel, outillage et fournitures).
2. Si le poids total dans la plate-forme ne dépasse pas la charge nominale, placer la charge.

Réglage de la mise à niveau de la plate-forme

⚠ AVERTISSEMENT

UTILISER UNIQUEMENT LA FONCTION DE MISE À NIVEAU PRIORITAIRE DE LA PLATE-FORME POUR PROCÉDER À UNE LÉGÈRE MISE À NIVEAU DE LA PLATE-FORME. UN USAGE INAPPROPRIÉ PEUT CAUSER LE DÉPORT OU LA CHUTE DE LA CHARGE/DES OCCUPANTS. LE NON-RESPECT DE CES INSTRUCTIONS PEUT PROVOQUER DES BLESSURES GRAVES, VOIRE MORTELLES.

Cet interrupteur permet d'ajuster le niveau de la plate-forme lors de la montée/descente d'une pente, par exemple. Pour mettre la plate-forme à niveau vers le haut ou vers le bas, placer l'interrupteur de commande de mise à niveau de la plate-forme vers le haut ou vers le bas et l'y maintenir jusqu'à ce que la plate-forme soit à niveau.

Rotation de la plate-forme

1. Enfoncer l'interrupteur à pédale pour faire pivoter la plate-forme vers la gauche, placer la commande de ROTATION DE LA PLATE-FORME vers la GAUCHE et l'y maintenir jusqu'à ce que la position souhaitée soit atteinte.
2. Enfoncer l'interrupteur à pédale pour faire pivoter la plate-forme vers la droite, placer la commande de ROTATION DE LA PLATE-FORME vers la DROITE et l'y maintenir jusqu'à ce que la position souhaitée soit atteinte.

4.8 FLÈCHE

⚠ AVERTISSEMENT

UN TÉMOIN D'AVERTISSEMENT DE BASCULEMENT SITUÉ SUR LA CONSOLE DE COMMANDE S'ALLUME LORSQUE LE CHÂSSIS SE TROUVE SUR UNE PENTE DE 5 DEGRÉS OU PLUS. NE PAS FAIRE PIVOTER NI RELEVER LA FLÈCHE AU-DESSUS DE L'HORIZONTALE LORSQUE LE TÉMOIN EST ALLUMÉ.

NE PAS COMPTER SUR L'ALARME DE BASCULEMENT POUR INDIQUER LE NIVEAU DU CHÂSSIS. L'ALARME DE BASCULEMENT INDIQUE QUE LE CHÂSSIS SE TROUVE SUR UNE PENTE ABRUPTE (5 DEGRÉS OU PLUS). LE CHÂSSIS DOIT ÊTRE À NIVEAU AVANT DE FAIRE PIVOTER OU DE RELEVER LA FLÈCHE AU-DESSUS DE L'HORIZONTALE.

POUR ÉVITER QUE LA MACHINE NE BASCULE LORSQUE LE TÉMOIN D'AVERTISSEMENT DE BASCULEMENT S'ALLUME ET QUE LA FLÈCHE EST RELEVÉE AU-DESSUS DE L'HORIZONTALE, ABAISSER LA PLATE-FORME AU SOL PUIS REMETTRE LA MACHINE À NIVEAU AVANT DE RELEVER LA FLÈCHE.

LA TRANSLATION AVEC LA FLÈCHE EN DESSOUS DE L'HORIZONTALE EST AUTORISÉE SUR DES PENTES ET DES DÉVERS DONT LES VALEURS SONT SPÉCIFIÉES SUR LA PLAQUE DE NUMÉRO DE SÉRIE.

POUR ÉVITER TOUT RISQUE DE BLESSURES GRAVES, NE PAS FAIRE FONCTIONNER LA MACHINE SI UN DES LEVIERS DE COMMANDE OU INTERRUPTEURS À BASCULE CONTRÔLANT LES MOUVEMENTS DE LA PLATE-FORME NE REVIENT PAS EN POSITION D'ARRÊT LORSQU'IL EST RELÂCHÉ.

⚠ AVERTISSEMENT

POUR ÉVITER TOUT RISQUE DE COLLISION ET DE BLESSURES SI LA PLATE-FORME NE S'ARRÊTE PAS LORSQU'UN INTERRUPTEUR OU UN LEVIER DE COMMANDE EST RELÂCHÉ, RETIRER LE PIED DE L'INTERRUPTEUR À PÉDALE OU UTILISER L'INTERRUPTEUR D'ARRÊT D'URGENCE POUR ARRÊTER LA MACHINE.

Pivotement de la flèche

Enfoncer l'interrupteur à pédale pour faire pivoter la flèche. Une fois l'interrupteur à pédale activé, placer l'interrupteur de commande de PIVOTEMENT à DROITE ou à GAUCHE, selon la direction souhaitée.

AVIS

LORS DU PIVOTEMENT DE LA FLÈCHE, S'ASSURER QU'IL Y A SUFFISAMMENT D'ESPACE ENTRE LA FLÈCHE ET LES MURS ET ÉQUIPEMENTS ENVIRONNANTS.

Relevage et abaissement de la flèche principale

NOTE : *La commande de relevage ne fonctionne pas si la flèche est presque complètement élevée et que la plate-forme est inclinée.*

Pour relever ou abaisser la flèche principale avec l'interrupteur à pédale enfoncé, placer le levier de relevage/abaissement de la flèche principale vers le HAUT ou vers le BAS jusqu'à ce que la hauteur souhaitée soit atteinte.

Extension de la flèche principale

Pour étendre ou rétracter la flèche principale avec l'interrupteur à pédale enfoncé, placer l'interrupteur de commande d'extension de la flèche principale sur extension ou rétraction et le maintenir dans cette position jusqu'à ce que la plate-forme atteigne la position souhaitée.

4.9 SYSTÈME DE SÉCURITÉ PRIORITAIRE DE LA MACHINE (MSSO) (CE UNIQUEMENT)

Le système de sécurité prioritaire de la machine (MSSO) est utilisé pour prendre la priorité sur les commandes de fonction d'extraction d'urgence de la plate-forme uniquement. Voir la Section 5.5, Système de sécurité prioritaire de la machine (MSSO) (CE uniquement) pour les procédures d'utilisation.

4.10 UTILISATION DE SKYGUARD

SkyGuard est utilisé pour fournir une protection supplémentaire au tableau de commande. Lorsque le capteur SkyGuard est activé, les fonctions utilisées au moment de l'activation sont inversées ou arrêtées. Le tableau ci-dessous présente ces fonctions.

Tableau 4-1. Tableau de fonctions SkyGuard

Relevage de la flèche principale	Extension de la flèche principale	Pivotement	Translation en marche avant		Translation en marche arrière		Mise à niveau de la plate-forme	Rotation de la plate-forme	Relevage du bras articulé
I	A/I*	I	I	E	I	I	A	A	A
I = Indique que l'inversion est activée									
A = Indique que l'arrêt est activé									
E = Entrée ignorée									
Note : lorsque le contact pare-chocs est activé avec SkyGuard, toutes les fonctions sont uniquement arrêtées.									
* L'inversion s'applique uniquement à l'extension de la flèche principale. La rétraction de la flèche principale est arrêtée.									

4.11 ALIMENTATION AUXILIAIRE - MACHINES SANS ADE

⚠ ATTENTION

LORSQUE L'ALIMENTATION AUXILIAIRE EST UTILISÉE, NE PAS ACTIONNER PLUS D'UNE COMMANDE À LA FOIS. (L'ACTIONNEMENT SIMULTANÉ PEUT SURCHARGER LE MOTEUR DE 12 V DE LA POMPE AUXILIAIRE.)

Le poste de commande de la plate-forme et le poste de commande au sol comportent tous les deux un interrupteur à bascule d'alimentation auxiliaire. L'activation de l'un ou l'autre des interrupteurs actionne la pompe hydraulique auxiliaire à moteur électrique. Utiliser cet interrupteur en cas de coupure de l'alimentation principale. La pompe auxiliaire permet de relever, d'étendre et de faire pivoter la flèche. Pour activer l'alimentation auxiliaire :

Activation à partir du poste de commande de la plate-forme

1. Placer le SÉLECTEUR À CLÉ PLATE-FORME/SOL sur PLATE-FORME.
2. Placer l'interrupteur d'ALIMENTATION/ARRÊT D'URGENCE sur MARCHE.
3. Enfoncer et maintenir l'interrupteur à pédale.
4. Actionner l'interrupteur, le levier ou le manipulateur de commande correspondant à la fonction souhaitée et le maintenir dans cette position.
5. Placer l'interrupteur d'ALIMENTATION AUXILIAIRE sur MARCHE et l'y maintenir.
6. Relâcher l'interrupteur d'ALIMENTATION AUXILIAIRE, l'interrupteur, le levier ou le manipulateur de commande sélectionné et l'interrupteur à pédale.
7. Placer l'interrupteur d'ALIMENTATION/ARRÊT D'URGENCE sur ARRÊT.

Activation à partir du poste de commande au sol

1. Placer le SÉLECTEUR À CLÉ PLATE-FORME/SOL sur SOL.
2. Placer l'interrupteur d'ALIMENTATION/ARRÊT D'URGENCE sur MARCHE.
3. Actionner l'interrupteur ou le manipulateur de commande correspondant à la fonction souhaitée et le maintenir dans cette position.
4. Placer l'interrupteur d'ALIMENTATION AUXILIAIRE sur MARCHE et l'y maintenir.
5. Relâcher l'interrupteur d'ALIMENTATION AUXILIAIRE et l'interrupteur ou le manipulateur de commande sélectionné.
6. Placer l'interrupteur d'ALIMENTATION/ARRÊT D'URGENCE sur ARRÊT.

4.12 ALIMENTATION AUXILIAIRE - MACHINES AVEC ADE

⚠ ATTENTION

LORSQUE L'ALIMENTATION AUXILIAIRE EST UTILISÉE, NE PAS ACTIONNER PLUS D'UNE COMMANDE À LA FOIS. (L'ACTIONNEMENT SIMULTANÉ PEUT SURCHARGER LE MOTEUR DE 12 V DE LA POMPE AUXILIAIRE.)

Le poste de commande de la plate-forme et le poste de commande au sol comportent tous les deux un interrupteur à bascule d'alimentation auxiliaire. L'activation de l'un ou l'autre des interrupteurs actionne la pompe hydraulique auxiliaire à moteur électrique. Utiliser cet interrupteur en cas de coupure de l'alimentation principale. La pompe auxiliaire permet de relever, d'étendre et de faire pivoter la flèche. Pour activer l'alimentation auxiliaire :

Activation à partir du poste de commande de la plate-forme

1. Placer le SÉLECTEUR À CLÉ PLATE-FORME/SOL sur PLATE-FORME.
2. Placer l'interrupteur d'ALIMENTATION/ARRÊT D'URGENCE sur MARCHE.
3. Enfoncer et maintenir l'interrupteur à pédale.
4. Placer l'interrupteur d'ALIMENTATION AUXILIAIRE sur MARCHE et l'y maintenir.
5. Actionner l'interrupteur, le levier ou le manipulateur de commande correspondant à la fonction souhaitée et le maintenir dans cette position.
6. Relâcher l'interrupteur d'ALIMENTATION AUXILIAIRE, l'interrupteur, le levier ou le manipulateur de commande sélectionné et l'interrupteur à pédale.
7. Placer l'interrupteur d'ALIMENTATION/ARRÊT D'URGENCE sur ARRÊT.

Activation à partir du poste de commande au sol

1. Placer le SÉLECTEUR À CLÉ PLATE-FORME/SOL sur SOL.
2. Placer l'interrupteur d'ALIMENTATION/ARRÊT D'URGENCE sur MARCHE.
3. Placer l'interrupteur d'ALIMENTATION AUXILIAIRE sur MARCHE et l'y maintenir.
4. Actionner l'interrupteur ou le manipulateur de commande correspondant à la fonction souhaitée et le maintenir dans cette position.
5. Relâcher l'interrupteur d'ALIMENTATION AUXILIAIRE et l'interrupteur ou le manipulateur de commande sélectionné.
6. Placer l'interrupteur d'ALIMENTATION/ARRÊT D'URGENCE sur ARRÊT.

4.13 EXTINCTION ET STATIONNEMENT DE LA MACHINE

1. Conduire la machine dans une zone protégée.
2. S'assurer que la flèche principale est complètement rétractée et abaissée au-dessus de l'essieu arrière (roues motrices), fermer et attacher tous les panneaux et portes d'accès.
3. Retirer toute charge et laisser le moteur fonctionner AU RALENTI pendant 3 à 5 minutes pour que la température à l'intérieur du moteur diminue.
4. Sur les commandes au sol, placer le SÉLECTEUR À CLÉ sur ARRÊT (au centre). Placer l'interrupteur D'ALIMENTATION/ ARRÊT D'URGENCE sur ARRÊT (abaissé). Retirer la clé.
5. Couvrir la console de commande de la plate-forme pour protéger les panonceaux d'instructions, les autocollants d'avertissement et les commandes d'environnements hostiles.

4.14 ARRIMAGE ET LEVAGE

Le poids de la machine est estampillé sur la plaque de numéro de série. Si cette plaque a disparu ou est illisible, contacter JLG Industries ou peser chaque unité pour obtenir le poids brut du véhicule.

Lors du transport de la machine, la flèche doit être repliée et la machine être solidement arrimée au camion ou au plancher de la remorque. Quatre oeillets d'arrimage sont fournis dans la plaque du châssis, un à chaque coin de la machine. Verrouiller la plate-forme tournante avant de se déplacer sur de longues distances ou de transporter la machine sur un camion ou une remorque.

Si la machine doit être relevée à l'aide d'un palan ou d'une grue mobile, il est essentiel que les appareils de levage ne soient attachés qu'à la zone de levage indiquée. (Voir Figure 4-6, autocollant "Levage et arrimage")

NOTE : *Des oeillets d'arrimage sont fournis à l'avant, au centre et à l'arrière de la plaque de châssis. Les oeillets de levage se trouvent dans la plaque montée à l'avant de la machine, au niveau de l'articulation de la flèche. (Voir Figure 4-6, autocollant "Levage et arrimage")*

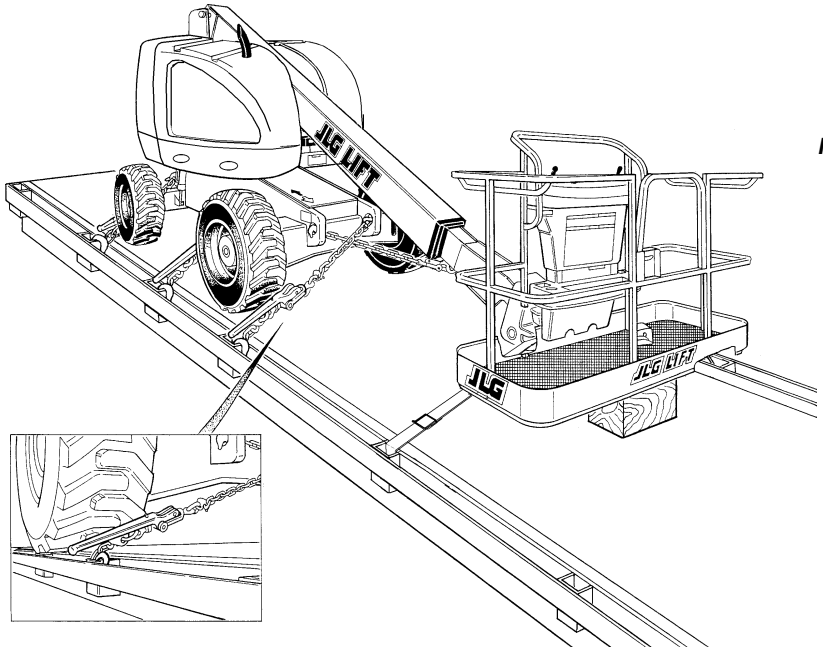

NOTE : *Lors du transport de la machine sur des terrains difficiles ou de longues distances, caler et attacher la flèche avec des sangles quand la flèche inférieure ne peut pas reposer sur son bourrelet. Ceci empêche la flèche de rebondir et de causer des dommages durant le transport.*

Figure 4-4. Arrimage de la machine - Modèles 400S

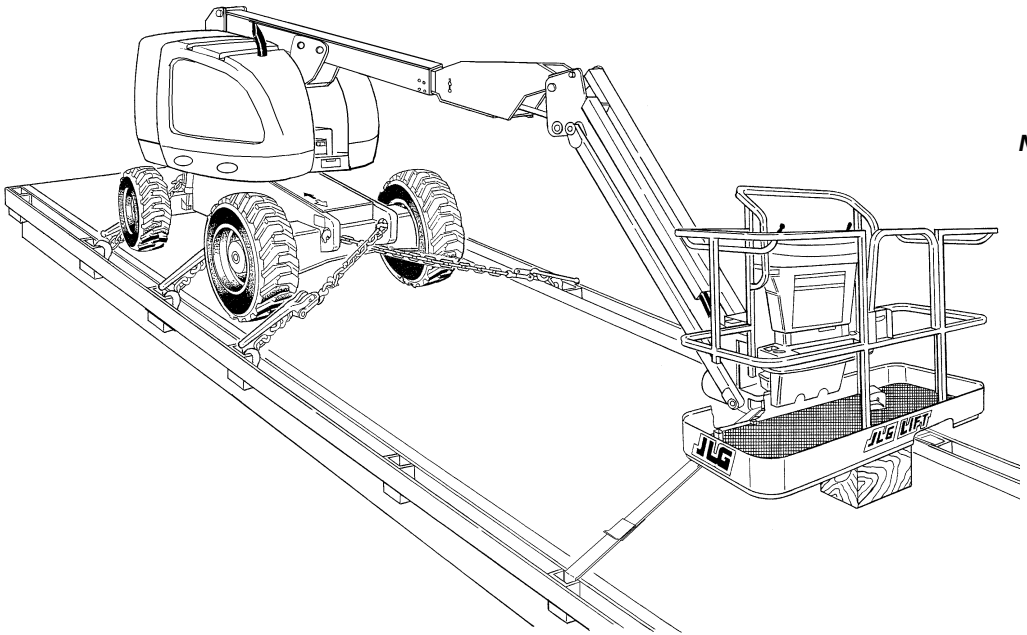

NOTE : *Lors du transport de la machine sur des terrains difficiles ou de longues distances, caler et attacher la flèche avec des sangles quand la flèche inférieure ne peut pas reposer sur son bourrelet. Ceci empêche la flèche de rebondir et de causer des dommages durant le transport.*

Figure 4-5. Arrimage de la machine - Modèles 460SJ

IMPORTANT

INSTRUCTIONS DE LEVAGE

1. Consulter le manuel d'utilisation et de sécurité pour connaître le poids brut approximatif de la machine dans sa conception d'origine.
2. Placer la flèche en position d'arrimage en verrouillant la plate-forme tournante.
3. Retirer tous les éléments non fixés de la machine.
4. Régler la fixation de manière précise de sorte que la machine ne soit pas endommagée et reste horizontale.

INSTRUCTIONS D'ARRIMAGE

1. Placer la flèche en position d'arrimage en verrouillant la plate-forme tournante.
2. Retirer tous les éléments non fixés de la machine.
3. Fixer le châssis et la plate-forme à l'aide de sangles ou de chaînes d'une résistance adéquate.

Consulter le manuel d'utilisation et de sécurité pour plus d'informations.

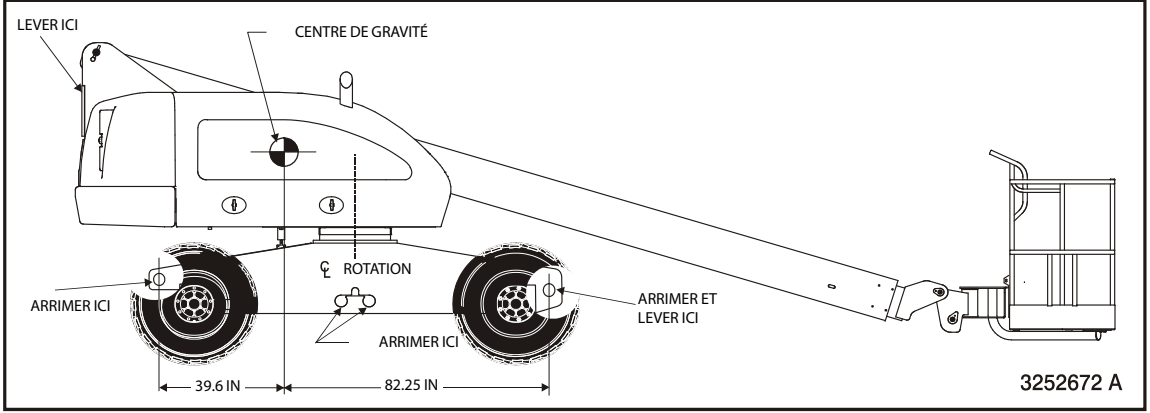

Figure 4-6. Levage et arrimage

4.15 REMORQUAGE

⚠ AVERTISSEMENT

RISQUE DE PERTE DE CONTRÔLE DU VÉHICULE/DE LA MACHINE. LA MACHINE N'EST PAS ÉQUIPÉE DE FREINS DE REMORQUAGE. LE VÉHICULE DE REMORQUAGE DOIT ÊTRE CAPABLE DE GARDER CONSTAMMENT LA MAÎTRISE DE LA MACHINE. LE REMORQUAGE EST INTERDIT SUR AUTOROUTE. LE NON-RESPECT DE CES INSTRUCTIONS PEUT PROVOQUER DES BLESSURES GRAVES, VOIRE MORTELLES.

VITESSE DE REMORQUAGE MAXIMUM 8 KM/H (5 MPH). PENDANT 30 À 45 MINUTES MAXIMUM.

INCLINAISON MAXIMUM POUR LE REMORQUAGE 25 %.

Avant de remorquer la machine, suivre les étapes suivantes :

⚠ ATTENTION

NE PAS REMORQUER LA MACHINE AVEC LE MOTEUR EN MARCHE OU LES MOYEUX DE TRANSMISSION ENGAGÉS.

1. Rétracter et abaisser la flèche et la placer au-dessus des roues motrices arrière, dans le sens de déplacement.
2. Débrayer les moyeux de transmission en retournant le couvercle de prise. (Voir Figure 4-7.) Après avoir remorqué la machine, suivre les procédures suivantes :
3. Engager les moyeux de transmission en retournant le couvercle de prise. (Voir Figure 4-7.)

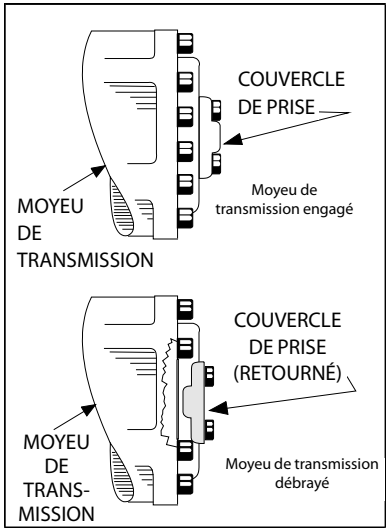

Figure 4-7. Moyeu de transmission engagé/débrayé

4.16 PANONCEAUX ET AUTOCOLLANTS

Lire et comprendre tous les panonceaux et autocollants. Ne pas utiliser une machine sur laquelle IL MANQUE DES PANONCEAUX OU DES AUTOCOLLANTS DANGER, AVERTISSEMENT, ATTENTION OU INSTRUCTIONS OU S'ILS SONT ILLISIBLES. Remplacer les panonceaux et les autocollants endommagés, manquants ou illisibles.

Les autocollants sont fabriqués avec un produit adhésif sensible à la pression au verso et un film protecteur au recto. Retirer l'autocollant endommagé et nettoyer soigneusement la surface avant d'en apposer un neuf. Il suffit de retirer le papier de protection au verso, d'apposer l'autocollant neuf sur la surface et de retirer le film protecteur.

NOTE : *Les panonceaux et autocollants peuvent être commandés en joignant le numéro de pièce inscrit près de chaque panonceau ou autocollant.*

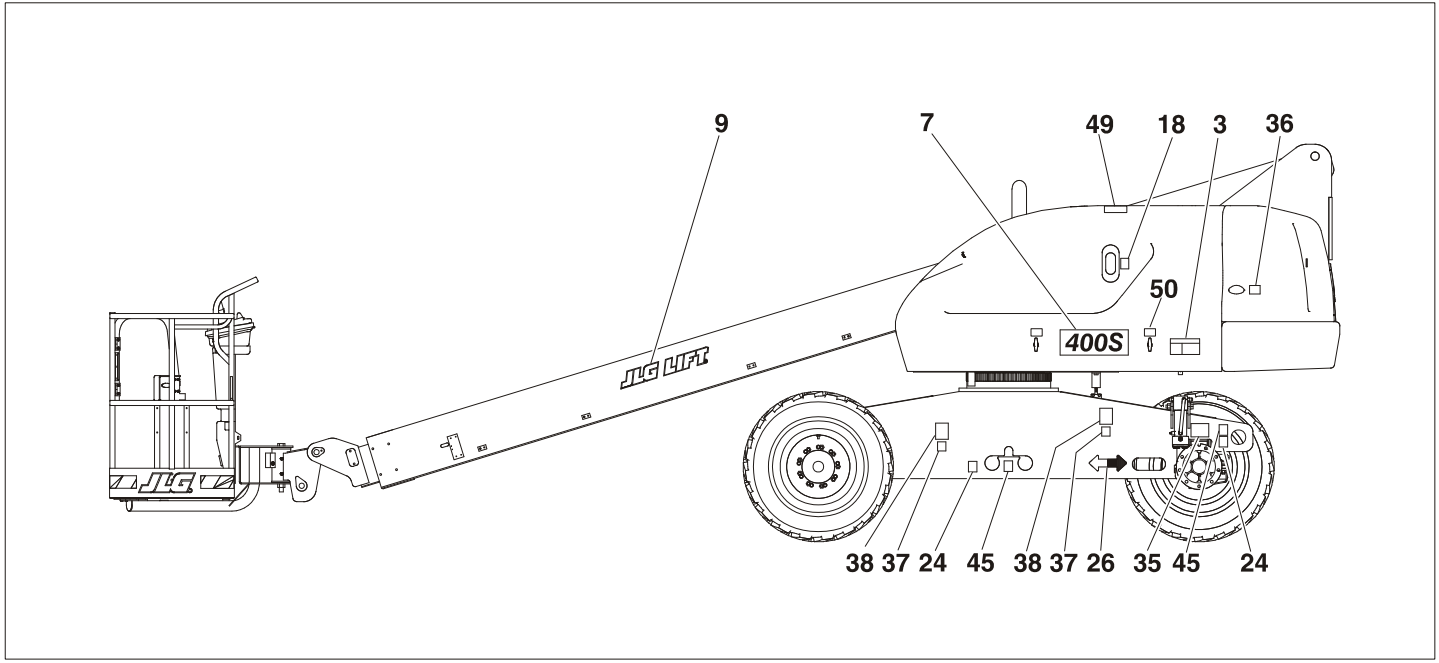

Figure 4-8. Pose des autocollants - Fiche 1 de 4

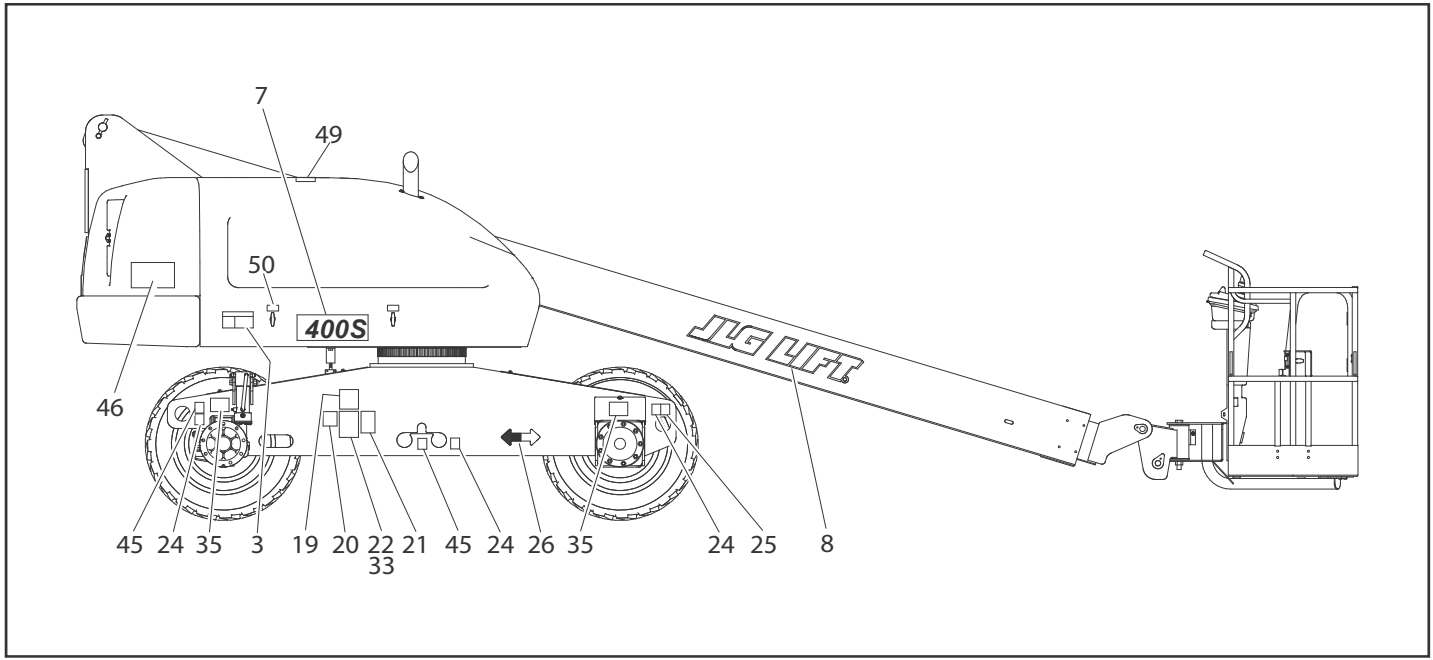

Figure 4-9. Pose des autocollants - Fiche 2 de 4

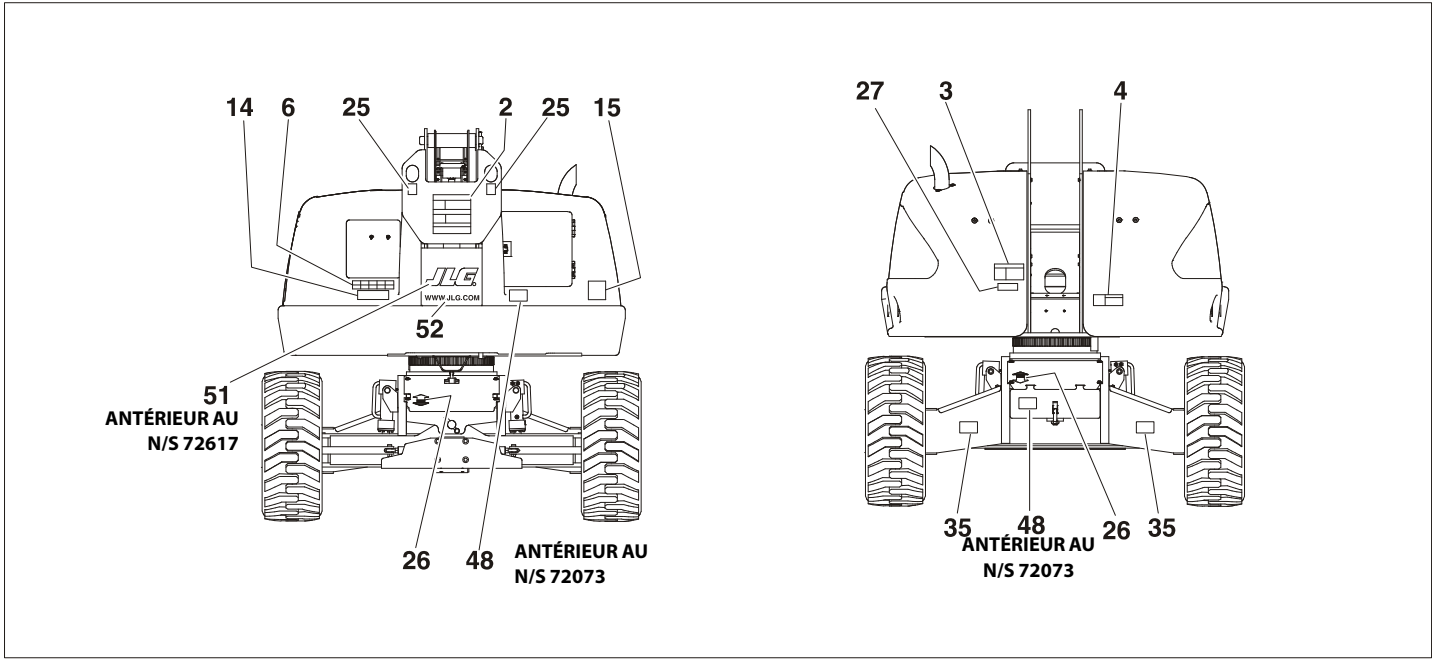

Figure 4-10. Pose des autocollants - Fiche 3 de 4

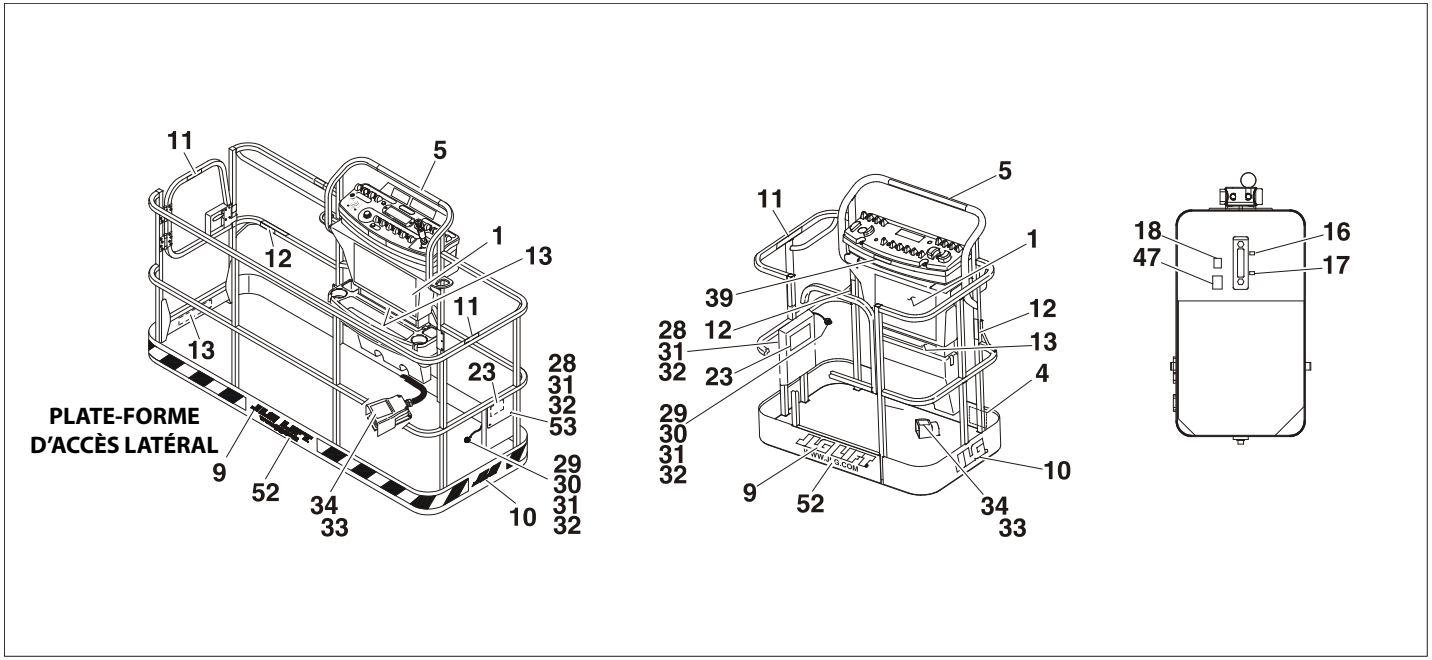

Figure 4-11. Pose des autocollants - Fiche 4 de 4

Tableau 4-2. Autocollants - 400S à capacité de charge de 227 ou 230 kg (500 lb)

Élément	ANSI 0259159-C	CE/Australie 0275066-D	Portugais/ Espagnol 0259185-D	Chinois/ 0259183-D	Français 0259181-D	Japonais 0259175-D	Coréen 0259177-D	Anglais/ Espagnol 0259179-D
1	1703797	1705921	1703928	1703925	1703924	1703926	1703927	1703923
2	1703798	1705822	1703934	1703931	1703930	1703932	1703933	1703929
3	1703805	1705961	1703940	1703937	1703936	1703938	1703939	1703935
4	1703804	1701518	1703952	1703949	1703948	1703950	1703951	1703947
5	1001108492	--	1001108492	1001108492	1001108492	1001108492	1001108492	1001108492
6	1706941	--	1706741	1706941	1706941	1706741	1706941	1706941
7	1704472	1704472	1704472	1704472	1704472	1704472	1704472	1704472
8	--	--	--	--	--	--	--	--
9	--	--	--	--	--	--	--	--
10	--	--	--	--	--	--	--	--
11	1702868	--	1704002	--	1704000	--	--	1704001
12	1704277	1704277	1704277	1704277	1704277	1704277	1704277	1704277
13	1001121800	1705978	1001125330	1001121809	1001121802	1001121807	1001122200	1001121804
14	1001121813	1705978	1001125338	1001121822	1001121815	1001121820	1001122201	1001121817
15	3251813	1705084	3251813	--	3251813	--	--	3251813
16	--	--	--	--	--	--	--	--
17	--	--	--	--	--	--	--	--

Tableau 4-2. Autocollants - 400S à capacité de charge de 227 ou 230 kg (500 lb)

Élément	ANSI 0259159-C	CE/Australie 0275066-D	Portugais/ Espagnol 0259185-D	Chinois/ 0259183-D	Français 0259181-D	Japonais 0259175-D	Coréen 0259177-D	Anglais/ Espagnol 0259179-D
18	1701504	1701504	1701504	1701504	1701504	1701504	1701504	1701504
19	--	--	1704008	--	1704006	--	--	1704007
20	1702631	1702631	1702631	1702631	1702631	1702631	1702631	1702631
21	1001131269	--	--	--	1001131269	--	--	--
22	--	--	--	--	--	--	--	--
23	1701509	1701509	1701509	1701509	1701509	1701509	1701509	1701509
24	1702300	1702300	1702300	1702300	1702300	1702300	1702300	1702300
25	1701500	1701500	1701500	1701500	1701500	1701500	1701500	1701500
26	1701529	1701529	1701529	1701529	1701529	1701529	1701529	1701529
27	--	--	--	--	--	--	--	--
28	--	--	--	--	--	--	--	--
29	--	--	--	--	--	--	--	--
30	--	--	--	--	--	--	--	--
31	--	--	--	--	--	--	--	--
32	--	--	--	--	--	--	--	--
33	--	--	--	--	--	--	--	--
34	3252347	1705828	1703985	1703982	1703984	1703980	1703981	1703983
35	1706126	1706126	--	1706126	1706126	1706126	1706126	--

Tableau 4-2. Autocollants - 400S à capacité de charge de 227 ou 230 kg (500 lb)

Élément	ANSI 0259159-C	CE/Australie 0275066-D	Portugais/ Espagnol 0259185-D	Chinois/ 0259183-D	Français 0259181-D	Japonais 0259175-D	Coréen 0259177-D	Anglais/ Espagnol 0259179-D
36	--	--	--	--	--	--	--	--
37	--	--	--	--	--	--	--	--
38	--	--	--	--	--	--	--	--
39	--	--	--	--	1705514	--	--	--
40	--	--	--	--	--	--	--	--
41	--	--	--	--	--	--	--	--
42	--	--	--	--	--	--	--	--
43	--	--	--	--	--	--	--	--
44	--	--	--	--	--	--	--	--
45	1701499	1701499	1701499	1701499	1701499	1701499	1701499	1701499
46	1001145140	1001145140	1001145140	1001145140	1001145140	1001145140	1001145140	1001145140
47	1704412	1704412	1704412	1704412	1704412	1704412	1704412	1704412
48	--	--	--	--	--	--	--	--
49	1701691	1701691	1701691	1701691	1701691	1701691	1701691	1701691
50	1704726	1704726	1704726	1704726	1704726	1704726	1704726	1704726
51	--	--	--	--	--	--	--	--
52	--	--	--	--	--	--	--	--

Tableau 4-2. Autocollants - 400S à capacité de charge de 227 ou 230 kg (500 lb)

Élément	ANSI 0259159-C	CE/Australie 0275066-D	Portugais/ Espagnol 0259185-D	Chinois/ 0259183-D	Français 0259181-D	Japonais 0259175-D	Coréen 0259177-D	Anglais/ Espagnol 0259179-D
53	--	--	--	--	--	--	--	--
54	1705351	--	1705905	1705430	1705429	1705426	1705427	1705910

Tableau 4-3. Autocollants - 400S à capacité de charge de 340 kg (750 lb)

Élément	ANSI 0259981-D	CE 0275068-D	Portugais/ Espagnol 0259994-D	Chinois 0259993-D	Français 0259992-D	Japonais 0259989-D	Coréen 0259990-D	Anglais/ Espagnol 0259991-D
1	1703797	1705921	1703928	1703925	1703924	1703926	1703927	1703923
2	1703798	1705822	1703934	1703931	1703930	1703932	1703933	1703929
3	1703805	1705961	1703940	1703937	1703936	1703938	1703939	1703935
4	1703804	1701518	1703952	1703949	1703948	1703950	1703951	1703947
5	1001108492	--	1001108492	1001108492	1001108492	1001108492	1001108492	1001108492
6	1706941	--	1706941	1706741	1706741	1706941	1706941	1706941
7	1704472	1704472	1704472	1704472	1704472	1704472	1704472	1704472
8	--	--	--	--	--	--	--	--
9	--	--	--	--	--	--	--	--
10	--	--	--	--	--	--	--	--
11	1702868	--	1704002	--	1704000	--	--	1704001
12	1704277	1704277	1704277	1704277	1704277	1704277	1704277	1704277
13	1001125322	1706382	1001125329	1001125328	1001125327	1001125323	1001125324	1001125325
14	1001125331	1706382	1001125337	1001125336	1001125335	1001125332	1001125333	1001125334
15	3251813	1705084	3251813	--	3251813	--	--	3251813
16	--	--	--	1701502	--	--	--	--
17	--	--	--	1701503	--	--	--	--

Tableau 4-3. Autocollants - 400S à capacité de charge de 340 kg (750 lb)

Élément	ANSI 0259981-D	CE 0275068-D	Portugais/ Espagnol 0259994-D	Chinois 0259993-D	Français 0259992-D	Japonais 0259989-D	Coréen 0259990-D	Anglais/ Espagnol 0259991-D
18	1701504	1701504	1701504	1701504	1701504	1701504	1701504	1701504
19	--	--	1704008	--	1704006	--	--	1704007
20	1702631	1702631	1702631	1702631	1702631	1702631	1702631	1702631
21	1001131269	--	--	--	1001131269	--	--	--
22	--	--	--	--	--	--	--	--
23	1701509	1701509	1701509	1701509	1701509	1701509	1701509	1701509
24	1702300	1702300	1702300	1702300	1702300	1702300	1702300	1702300
25	1701500	1701500	1701500	1701500	1701500	1701500	1701500	1701500
26	1701529	1701529	1701529	1701529	1701529	1701529	1701529	1701529
27	--	--	--	--	--	--	--	--
28	--	--	--	--	--	--	--	--
29	--	--	--	--	--	--	--	--
30	--	--	--	--	--	--	--	--
31	--	--	--	--	--	--	--	--
32	--	--	--	--	--	--	--	--
33	--	--	--	--	--	--	--	--
34	--	1705828	1703985	1703982	1703984	1703980	1703981	1703983
35	1704829	1704829	--	1704829	1704829	1704829	1704829	--

Tableau 4-3. Autocollants - 400S à capacité de charge de 340 kg (750 lb)

Élément	ANSI 0259981-D	CE 0275068-D	Portugais/ Espagnol 0259994-D	Chinois 0259993-D	Français 0259992-D	Japonais 0259989-D	Coréen 0259990-D	Anglais/ Espagnol 0259991-D
36	--	--	--	--	--	--	--	--
37	--	--	--	--	--	--	--	--
38	--	--	--	--	--	--	--	--
39	--	--	--	--	1705514	--	--	--
40	--	--	--	--	--	--	--	--
41	--	--	--	--	--	--	--	--
42	--	--	--	--	--	--	--	--
43	--	--	--	--	--	--	--	--
44	--	--	--	--	--	--	--	--
45	1701499	1701499	1701499	1701499	1701499	1701499	1701499	1701499
46	1001145140	1001145140	1001145140	1001145140	1001145140	1001145140	1001145140	1001145140
47	1704412	1704412	1704412	1704412	1704412	1704412	1704412	1704412
48	--	--	--	--	--	--	--	--
49	1701691	1701691	1701691	1701691	1701691	1701691	1701691	1701691
50	1704726	1704726	1704726	1704726	1704726	1704726	1704726	1704726
51	--	--	--	--	--	--	--	--
52	--	--	--	--	--	--	--	--

Tableau 4-3. Autocollants - 400S à capacité de charge de 340 kg (750 lb)

Élément	ANSI 0259981-D	CE 0275068-D	Portugais/ Espagnol 0259994-D	Chinois 0259993-D	Français 0259992-D	Japonais 0259989-D	Coréen 0259990-D	Anglais/ Espagnol 0259991-D
53	--	--	--	--	--	--	--	--
54	1705351	--	1705905	1705430	1705429	1705426	1705427	1705910

Tableau 4-4. Autocollants - 460SJ

Élément	ANSI 0259160-C	Australie 1001114405-D	Portugais/ Espagnol 0259186-D	Chinois 0259184-D	Français 0259182-D	Japonais 0259176-D	Coréen 0259178-D	Anglais/ Espagnol 0259180-D
1	1703797	1705921	1703928	1703925	1703924	1703926	1703927	1703923
2	1703798	1705822	1703934	1703931	1703930	1703932	1703933	1703929
3	1703805	1705961	1703940	1703937	1703936	1703938	1703939	1703935
4	1703804	1701518	1703952	1703949	1703948	1703950	1703951	1703947
5	1001108492	--	1001108492	1001108492	1001108492	1001108492	1001108492	1001108492
6	1706941	--	1706941	1706941	1706941	1706941	1706941	1706941
7	1704473	1704473	1704473	1704473	1704473	1704473	1704473	1704473
8	--	--	--	--	--	--	--	--
9	--	--	--	--	--	--	--	--
10	--	--	--	--	--	--	--	--
11	1702868	--	1704002	--	1704000	--	--	1704001
12	1704277	1704277	1704277	1704277	1704277	1704277	1704277	1704277
13	1001121801	1705978	1001121920	1001121812	1001121803	1001121808	1001121918	1001121801
14	1001121814	1705978	1001121923	1001121825	1001121816	1001121821	1001121921	1001121814
15	3251813	1705084	3251813	--	3251813	--	--	3251813
16	--	--	--	--	--	--	--	--
17	--	--	--	--	--	--	--	--

Tableau 4-4. Autocollants - 460SJ

Élément	ANSI 0259160-C	Australie 1001114405-D	Portugais/ Espagnol 0259186-D	Chinois 0259184-D	Français 0259182-D	Japonais 0259176-D	Coréen 0259178-D	Anglais/ Espagnol 0259180-D
18	1701504	1701504	1701504	1701504	1701504	1701504	1701504	1701504
19	--	--	1704008	--	1704006	--	--	1704007
20	1702631	1702631	1702631	1702631	1702631	1702631	1702631	1702631
21	1001131269	--	--	--	1001131269	--	--	--
22	--	--	--	--	--	--	--	--
23	1701509	1701509	1701509	1701509	1701509	1701509	1701509	1701509
24	1702300	1702300	1702300	1702300	1702300	1702300	1702300	1702300
25	1701500	1701500	1701500	1701500	1701500	1701500	1701500	1701500
26	1701529	1701529	1701529	1701529	1701529	1701529	1701529	1701529
27	--	--	--	--	--	--	--	--
28	--	--	--	--	--	--	--	--
29	--	--	--	--	--	--	--	--
30	--	--	--	--	--	--	--	--
31	--	--	--	--	--	--	--	--
32	--	--	--	--	--	--	--	--
33	--	--	--	--	--	--	--	--
34	3252347	1705828	1703985	1703982	1703984	1703980	1703981	1703983
35	1704828	1704828	--	1704828	1704828	1704828	1704828	--

Tableau 4-4. Autocollants - 460SJ

Élément	ANSI 0259160-C	Australie 1001114405-D	Portugais/ Espagnol 0259186-D	Chinois 0259184-D	Français 0259182-D	Japonais 0259176-D	Coréen 0259178-D	Anglais/ Espagnol 0259180-D
36	--	--	--	--	--	--	--	--
37	--	--	--	--	--	--	--	--
38	--	--	--	--	--	--	--	--
39	--	--	--	--	1705514	--	--	--
40	--	--	--	--	--	--	--	--
41	--	--	--	--	--	--	--	--
42	--	--	--	--	--	--	--	--
43	--	--	--	--	--	--	--	--
44	--	--	--	--	--	--	--	--
45	1701499	1701499	1701499	1701499	1701499	1701499	1701499	1701499
46	101145140	101145140	101145140	101145140	101145140	101145140	101145140	101145140
47	1704412	1704412	1704412	1704412	1704412	1704412	1704412	1704412
48	--	--	--	--	--	--	--	--
49	1701691	1701691	1701691	1701691	1701691	1701691	1701691	1701691
50	1704726	1704726	1704726	1704726	1704726	1704726	1704726	1704726
51	--	--	--	--	--	--	--	--
52	--	--	--	--	--	--	--	--
53	--	--	--	--	--	--	--	--

Tableau 4-4. Autocollants - 460SJ

Élément	ANSI 0259160-C	Australie 1001114405-D	Portugais/ Espagnol 0259186-D	Chinois 0259184-D	Français 0259182-D	Japonais 0259176-D	Coréen 0259178-D	Anglais/ Espagnol 0259180-D
54	1705351	--	1705905	1705430	1705429	1705426	1702427	1705910
55	--	1001112551	--	--	--	--	--	--

NOTES :

SECTION 5. PROCÉDURES D'URGENCE

5.1 GÉNÉRALITÉS

Cette section explique les procédures à suivre en cas d'urgence durant le fonctionnement de la machine.

5.2 RAPPORT D'INCIDENT

JLG Industries, Inc. doit immédiatement être averti de tout incident impliquant un produit JLG. Même si aucun dommage corporel ou matériel n'est apparent, contacter l'usine par téléphone et lui fournir tous les détails nécessaires.

Aux États-Unis :
Téléphone de JLG : Contacter le bureau JLG le plus proche

En dehors des États-Unis :
240-420-2661

Adresse e-mail :

ProductSafety@JLG.com

Tout incident impliquant un produit de JLG Industries n'ayant pas été signalé au fabricant dans un délai de 48 heures peut entraîner l'annulation de la garantie sur la machine concernée.

AVIS

APRÈS UN ACCIDENT, INSPECTER SOIGNEUSEMENT LA MACHINE ET TESTER TOUTES LES FONCTIONS EN COMMENÇANT À PARTIR DES COMMANDES AU SOL, PUIS DEPUIS LES COMMANDES DE LA PLATE-FORME. NE PAS RELEVER LA PLATE-FORME À PLUS DE 3 M (10 FT) À MOINS D'ÊTRE SÛR QUE TOUS LES DOMMAGES ONT ÉTÉ RÉPARÉS ET QUE TOUTES LES COMMANDES FONCTIONNENT CORRECTEMENT.

5.3 EN CAS D'URGENCE

Opérateur perdant totalement le contrôle de la machine

SI L'OPÉRATEUR DE LA PLATE-FORME EST COINCÉ, BLOQUÉ OU DANS L'INCAPACITÉ DE FAIRE FONCTIONNER OU DE CONTRÔLER LA MACHINE :

1. D'autres personnes doivent faire fonctionner la machine depuis les commandes au sol uniquement selon le besoin.
2. Les autres personnes se trouvant à bord de la plate-forme peuvent utiliser les commandes de la plate-forme. NE PAS CONTINUER À UTILISER LA MACHINE SI LES COMMANDES NE FONCTIONNENT PAS CORRECTEMENT.
3. Les grues, chariots à fourche ou autres équipements peuvent servir à libérer les occupants de la plate-forme et stabiliser le mouvement de la machine.

Plate-forme ou flèche prise dans des structures en hauteur

Si la plate-forme ou la flèche est coincée ou accrochée dans des structures ou équipements en hauteur, libérer les occupants de la plate-forme avant de dégager la machine.

5.4 REMORQUAGE D'URGENCE

Il est interdit de remorquer cette machine sans l'équipement approprié. Il est toutefois possible de la déplacer. Se reporter à la Section 4 pour des procédures spécifiques.

5.5 SYSTÈME DE SÉCURITÉ PRIORITAIRE DE LA MACHINE (MSSO) (CE UNIQUEMENT)

Le système de sécurité prioritaire de la machine (MSSO) ne doit être utilisé que pour extraire un opérateur coincé, bloqué ou dans l'incapacité de faire fonctionner la machine et les commandes de fonction sont verrouillées depuis la plate-forme en raison d'une surcharge de la plate-forme.

NOTE : *Si le système MSSO est utilisé, le témoin d'anomalie clignote et un code d'anomalie est défini dans le système de commande JLG, qui doit être réinitialisé par un technicien JLG qualifié.*

NOTE : *Aucun contrôle de fonctionnement du système MSSO n'est requis. Le système de commande JLG configure un code d'anomalie en cas de défaillance de l'interrupteur de commande.*

Pour utiliser le système MSSO :

1. Depuis la console de commande au sol, mettre le sélecteur Plate-forme/Sol en position Sol.
2. Tirer la commande d'alimentation/d'arrêt d'urgence.
3. Démarrer le moteur.
4. Appuyer sans relâcher sur l'interrupteur MSSO et l'interrupteur de commande correspondant à la fonction souhaitée.

SECTION 6. CARACTÉRISTIQUES GÉNÉRALES ET MAINTENANCE POUR L'OPÉRATEUR

6.1 INTRODUCTION

Cette section du manuel fournit les informations supplémentaires nécessaires à l'opérateur pour pouvoir utiliser et maintenir correctement cette machine.

La partie maintenance de cette section est prévue pour aider l'opérateur de la machine à effectuer seulement les tâches quotidiennes de maintenance ; elle ne remplace pas le Programme de maintenance préventive et d'inspection inclus dans le manuel d'entretien et de maintenance.

Autres publications disponibles :

Manuel d'entretien et de maintenance (ANSI, CSA).....3120788

Manuel d'entretien et de maintenance (CE, AUS).....3120895

Manuel des pièces illustrées (ANSI, CSA)
Avant le N/S 96000.....3120789

Manuel des pièces illustrées (CE, AUS)
Avant le N/S 96000.....3120896

Manuel des pièces illustrées (mondial)
N/S 96000 à aujourd'hui.....3121236

6.2 CARACTÉRISTIQUES DE FONCTIONNEMENT

Tableau 6-1. Caractéristiques de fonctionnement - 400S avant le N/S 0300142870

Charge mobile maximum (capacité) : Sans condition : Limitée : En option :	Standard 230 kg (500 lb) 450 kg (1000 lb) 340 kg (750 lb)
Déclivité maximum, position d'arrimage (inclinaison admissible), voir la Figure 4-3.	2 R.M.-30 % 4 R.M.-45 %
Déclivité maximum, position d'arrimage (dévers), voir la Figure 4-3.	5°
Hauteur maximale de la plate-forme (verticale) :	12 m (40 ft)
Portée maximale de la plate-forme (horizontale) :	10 m (34 ft)
Rayon de braquage (vers l'extérieur)	5 m (16 ft)
Rayon de braquage (vers l'intérieur)	2 m (6 ft-8 in)
Largeur hors tout	1,98 m (6 ft- 6 in)
Pivotement de l'arrière	Zéro
Hauteur en position repliée	2,24 m (7 ft-4 in)

Tableau 6-1. Caractéristiques de fonctionnement - 400S avant le N/S 0300142870

Longueur en position repliée	6,15 m (20 ft- 2 in)
Empattement	2,3 m (7 ft-10 in)
Garde au sol	30 cm (12 in)
Charge max. des pneus (400S-cap. de 500 lb) Charge max. des pneus (400S-cap. de 750 lb)	2812 kg (6200 lb) 3788 kg (8350 lb)
Pression au sol Pneus remplis de mousse 12x16.5 Pneus à air 14x17.5	 4,07 kg/cm^2 (58 psi) 3,16 kg/cm^2 (45 psi)
Vitesse de déplacement, flèche arrimée (2 R.M./4 R.M.)	7,24 km/h (4.5 mph) (27-32 s/ 200 ft)
Vitesse de déplacement, flèche relevée (2 R.M./4 R.M.)	1,20 km/h (75 mph) (46-115 s/ 50 ft)
Poids brut de la machine standard. Machine 2 R.M. (plate-forme vide, pneus à air) Charge de 230 kg (500 lb) Charge de 340 kg (750 lb)	 5681 kg (12,525 lb) 6135 kg (13,525 lb)
Tension du circuit maximum	12 V c.c.
Pression max. de fonctionnement du circuit hydraulique	280 bar (4060 psi)
Force manuelle	400 N maximum
Vitesse maximale du vent	12,5 m/s (28 mph)

Tableau 6-2. Caractéristiques de fonctionnement - 400S N/S 0300142870 à aujourd'hui

Charge mobile maximum (capacité) - ANSI Sans condition : Limitée : En option :	Standard 227 kg (500 lb) 454 kg (1000 lb) 340 kg (750 lb)
Charge mobile maximum (capacité) - CE et Australie Sans condition : Limitée : En option :	 Standard 230 kg (500 lb) 450 kg (1000 lb) 340 kg (750 lb)
Déclivité maximum, position d'arrimage (inclinaison admissible), voir la Figure 4-3.	2 R.M.-30 % 4 R.M.-45 %
Déclivité maximum, position d'arrimage (dévers), voir la Figure 4-3.	5°
Hauteur maximale de la plate-forme (verticale) :	12 m (40 ft)
Portée maximale de la plate-forme (horizontale) :	10 m (34 ft)
Rayon de braquage (vers l'extérieur)	5 m (16 ft)
Rayon de braquage (vers l'intérieur)	2 m (6 ft-8 in)
Largeur hors tout	1,98 m (6 ft- 6 in)
Pivotement de l'arrière	Zéro
Hauteur en position repliée	2,24 m (7 ft-4 in)

Tableau 6-2. Caractéristiques de fonctionnement - 400S N/S 0300142870 à aujourd'hui

Longueur en position repliée	6,15 m (20 ft- 2 in)
Empattement	2,3 m (7 ft-10 in)
Garde au sol	30 cm (12 in)
Charge max. des pneus (400S-cap. de 500 lb) Charge max. des pneus (400S-cap. de 750 lb)	2812 kg (6200 lb) 3788 kg (8350 lb)
Pression au sol Pneus remplis de mousse 12x16.5 Pneus à air 14x17.5	 4,07 kg/cm^2 (58 psi) 3,16 kg/cm^2 (45 psi)
Vitesse de déplacement, flèche arrimée (2 R.M./4 R.M.)	7,24 km/h (4.5 mph) (27-32 s/ 200 ft)
Vitesse de déplacement, flèche relevée (2 R.M./4 R.M.)	1,20 km/h (0.75 mph) (46-115 s/ 50 ft)
Poids brut de la machine standard. Machine 2 R.M. (plate-forme vide, pneus à air) Charge de 227 ou 230 kg (500 lb) Charge de 340 kg (750 lb)	 5681 kg (12,525 lb) 6135 kg (13,525 lb)
Tension du circuit maximum	12 V c.c.
Pression max. de fonctionnement du circuit hydraulique	280 bar (4060 psi)
Force manuelle	400 N maximum
Vitesse maximale du vent	12,5 m/s (28 mph)

Tableau 6-3. Caractéristiques de fonctionnement - 460SJ avant le N/S 0300142870

Charge mobile maximum (capacité) : Sans condition :	 230 kg (500 lb)
Déclivité maximum, position d'arrimage (inclinaison admissible), voir la Figure 4-3.	2 R.M. - 30 % 4 R.M. - 45%
Déclivité maximum, position d'arrimage (dévers), voir la Figure 4-3.	5°
Hauteur maximale de la plate-forme (verticale) :	14 m (46 ft)
Portée maximale de la plate-forme (horizontale) :	12 m (40 ft)
Rayon de braquage (vers l'extérieur)	5 m (16 ft)
Rayon de braquage (vers l'intérieur)	2 m (6 ft-8 in)
Largeur hors tout	1,98 m (6 ft- 6 in)
Pivotement de l'arrière	Zéro
Hauteur en position repliée	2,24 m (7 ft-4 in)
Longueur en position repliée	6,15 m (20 ft-2 in)
Empattement	2,3 m (7 ft-10 in)
Garde au sol	30 cm (12 in)
Charge max. des pneus	3266 kg (7,200 lb)
Pression au sol	4,4 kg/cm^2 (63 psi)

Tableau 6-3. Caractéristiques de fonctionnement - 460SJ avant le N/S 0300142870

Vitesse de déplacement, flèche arrimée (2 R.M./4 R.M.)	7,24 km/h (4.5 mph) (27-32 s/ 200 ft)
Vitesse de déplacement, flèche relevée (2 R.M./4 R.M.)	1,20 km/h (0.75 mph) (46-115 s/ 50 ft)
Poids brut de la machine standard. Machine 2 R.M. (plate-forme vide, pneus à air)	7192 kg (15,855 lb)
Tension du circuit maximum	12 V c.c.
Pression max. de fonctionnement du circuit hydraulique	280 bar (4060 psi)
Force manuelle maximale	400 N
Vitesse maximale du vent	12,5 m/s (28 mph)

Tableau 6-4. Caractéristiques de fonctionnement - 460SJ N/S 0300142870 à aujourd'hui

Charge mobile maximum (capacité) - ANSI Sans condition :	227 kg (500 lb)
Charge mobile maximum (capacité) - CE et Australie Sans condition :	230 kg (500 lb)
Déclivité maximum, position d'arrimage (inclinaison admissible), voir la Figure 4-3.	2 R.M. - 30 % 4 R.M. - 45%
Déclivité maximum, position d'arrimage (dévers), voir la Figure 4-3.	5°
Hauteur maximale de la plate-forme (verticale) :	14 m (46 ft)
Portée maximale de la plate-forme (horizontale) :	12 m (40 ft)
Rayon de braquage (vers l'extérieur)	5 m (16 ft)
Rayon de braquage (vers l'intérieur)	2 m (6 ft-8 in)
Largeur hors tout	1,98 m (6 ft- 6 in)
Pivotement de l'arrière	Zéro
Hauteur en position repliée	2,24 m (7 ft-4 in)
Longueur en position repliée	6,15 m (20 ft-2 in)
Empattement	2,3 m (7 ft-10 in)
Garde au sol	30 cm (12in)

Tableau 6-4. Caractéristiques de fonctionnement - 460SJ N/S 0300142870 à aujourd'hui

Charge max. des pneus	3266 kg (7,200 lb)
Pression au sol	4,4 kg/cm^2 (63 psi)
Vitesse de déplacement, flèche arrimée (2 R.M./4 R.M.)	7,24 km/h (4.5 mph) (27-32 s/ 200 ft)
Vitesse de déplacement, flèche relevée (2 R.M./4 R.M.)	1,20 km/h (0.75 mph) (46-115 s/ 50 ft)
Poids brut de la machine standard. Machine 2 R.M. (plate-forme vide, pneus à air)	7192 kg (15,855 lb)
Tension du circuit maximum	12 V c.c.
Pression max. de fonctionnement du circuit hydraulique	280 bar (4060 psi)
Force manuelle maximale	400 N
Vitesse maximale du vent	12,5 m/s (28 mph)

Contenances

Tableau 6-5. Contenances

Réservoir de carburant	98,4 l (26 gal)
Réservoir hydraulique	152 l (40.0 gal)
Circuit hydraulique (réservoir compris)	196,8 l (52 gal)
Moyeu de transmission	0,5 l (17 oz)
Contenance en huile moteur	
Caterpillar	4,25 l (4.5 qt) avec filtre
Deutz 2.9	8,9 l (2.4 gal) avec filtre
Deutz D2011	6 l (6.3 qt) avec filtre
Ford	4,25 l (4.5 qt) avec filtre
GM	3,6 l (3.8 qt) pour le carter-moteur uniquement

Moteur

NOTE : *Les tolérances des régimes sont de ± 100 tr/mn.*

Tableau 6-6. Caterpillar 3024/C2.2

Carburant	Diesel
Nbre de cylindres	4
BHP	34 kW (46.5 hp)
Alésage	84 mm (3.307 in)
Course	112 mm (3.9370 in)
Cylindrée	2,2 l (134.3 cu in)
Contenance en huile	3,6 l (3.8 qt) pour le carter-moteur uniquement
Taux de compression	19:1
Ordre d'allumage	1-3-4-2
Régime max. (tr/mn)	2800

Tableau 6-7. Caractéristiques Deutz TCD2.9L4

Type	Refroidissement par liquide
Nombre de cylindres	4
Alésage	92 mm (3.6 in)
Course	110 mm (4.3 in)
Cylindrée totale	2925 cm^3 (178 cu in)
Ordre d'allumage	1-3-4-2
Puissance	55,4 kW (74.2 hp)
Contenance en huile	8,9 l (2.4 gal)
Contenance en liquide de refroidissement (Circuit)	12,1 l (3.2 gal)
Consommation moyenne de carburant	4,1 l/h (1.2 gph)
Régime moteur bas min.	1200
Régime moteur moyen	1800
Régime moteur élevé max.	2500

Tableau 6-8. Deutz F3M1011F/F3M2011F/D2011L03

Carburant	Diesel
Nbre de cylindres	3
Alésage	94 mm (3.7 in)
Course	112 mm (4.4 in)
Cylindrée	2331 cm^3 (142 cu in)
BHP au régime max.	49
Contenance en huile carter-moteur refroidisseur contenance totale	 6 l (6.3 qt) 4,5 l (4.75 qt) 10,5 l (11 qt)
Bas régime (tr/mn)	1200
Régime moyen (tr/mn)	1800
Haut régime (tr/mn)	2800

Tableau 6-9. Ford LRG-425 (essence ou bicarburant)

Type	4 cylindres, 4 temps, allumage commandé
Carburant	Essence ou essence/GPL
Alésage	96 mm (3 in)
Course	86,4 mm (3.4 in)
Cylindrée	2,5 l (153 cu in)
Ordre d'allumage	1-3-4-2
BHP au régime max.	82
Contenance en huile	4,26 l (4.5 qt)
Bas régime (tr/mn)	1000
Régime moyen (tr/mn)	1800
Haut régime (tr/mn)	3000
Consommation de carburant : essence Intermittente Continue	 6 gal/heure 5 gal/heure
Consommation de carburant : GPL Intermittente Continue	 26 lb/heure 23 lb/heure
Bougie	AWSF-52-C
Écartement des électrodes	1,117 mm (0.044 in)

Tableau 6-10. GM 3,0 l

Carburant	Essence ou essence/GPL
Nbre de cylindres	4
BHP Essence GPL	 83 hp à 3000 tr/mn 75 hp à 3000 tr/mn
Alésage	101,6 mm (4.0 in)
Course	91,44 mm (3.6 in)
Cylindrée	3,0 l, 2966 cm^3 (181 cu in)
Contenance en huile avec filtre	4,25 l (4.5 qt)
Pression d'huile minimum au ralenti à chaud	 0,4 bar (6 psi) à 1000 tr/mn 1,2 bar (18 psi) à 2000 tr/mn
Taux de compression	9,2:1
Ordre d'allumage	1-3-4-2
Régime max. (tr/mn)	2800

Tableau 6-11. Isuzu 4LE1

Carburant	Diesel
Nbre de cylindres	4
BHP au régime max.	45
Bas régime (tr/mn)	1000
Régime moyen (tr/mn)	1500
Haut régime (tr/mn)	2800

Tableau 6-12. Perkins 404D-22

Carburant	Diesel
Nbre de cylindres	4
BHP	37,3 kW (50 hp)
Alésage	84 mm (3.3 in)
Course	100 mm (3.9 in)
Ordre d'allumage	1-3-4-2
Cylindrée	2,2 l (135 cu in)
Contenance en huile avec filtre	9,4 l (10 qt)
Taux de compression	23,3:1

Pneus

Tableau 6-13. Pneus

Taille	Type	Pression	Poids
12x16.5	À air	6,2 bar (90 psi)	58 kg (128 lb)
12x16.5	Remplis de mousse	S/O	149 kg (328 lb)
14x17.5	À air	6 bar (90 psi)	58 kg (128 lb)
14x17.5	Remplis de mousse	S/O	200 kg (440 lb)
33/16LLx16.1- sable	À air	2,75 bar (90 psi)	54 kg (119.5 lb)
33/16LLx16.1- sable	Remplis de mousse	S/O	193 kg (426 lb)
33x6x11	À bandage plein	S/O	127 kg (280 lb)
Pneus demi-voie			
24x12x 12	À air	1,4 bar (20 psi)	9,38 kg (20.7 lb)

Huile hydraulique

Tableau 6-14. Huile hydraulique

Plage de température de fonctionnement du circuit hydraulique	Viscosité SAE
-18 à +83 °C (+0 à +180 °F)	10W
-18 à +99 °C (0 à +210 °F)	10W-20, 10W30
+10 à +99 °C (+50 à +210 °F)	20W-20

NOTE : *Les huiles hydrauliques doivent présenter des qualités anti-usure au moins égales à la classification de service API GL-3, et une stabilité chimique suffisante pour l'entretien du circuit hydraulique mobile. JLG Ind. recommande l'huile hydraulique Mobilfluid 424 présentant un indice de viscosité SAE de 152.*

NOTE : *Lorsque la température reste inférieure à -7 °C (20 °F), JLG Industries recommande l'utilisation de Mobil DTE-13.*

NOTE : *Les machines peuvent être équipées d'huile hydraulique biodégradable et non toxique Mobil EAL224H. Cette huile est à base d'huile végétale et possède les mêmes caractéristiques de protection anti-usure et antirouille que les huiles minérales, mais n'affectera pas négativement la nappe phréatique ou l'environnement quand elle est déversée ou sujette à de petites fuites. Mobil EAL224H a une viscosité de 34 cSt à 40 °C et un index de viscosité de 213. La plage de température de fonctionnement de cette huile est de -18 à +83 °C.*

Outre les recommandations de JLG, il est déconseillé de mélanger des huiles de marques ou de types différents. Les additifs requis qu'elles contiennent, ainsi que leur viscosité peuvent en effet être différents. Pour utiliser une autre huile hydraulique que Mobilfluid 424, contacter JLG Industries afin d'obtenir des recommandations adéquates.

Tableau 6-15. Caractéristiques de l'huile Mobilfluid 424

Catégorie SAE	10W30
Gravité, API	29,0
Masse volumique, lb/gal. 60 °F	7,35
Point de fluidité max.	-43 °C (-46 °F)
Point d'éclair min.	228 °C (442 °F)
Viscosité	
Brookfield, cP à -18 °C	2700
à 40 °C	55 cSt
à 100 °C	9,3 cSt
Indice de viscosité	152

Tableau 6-16. UCon Hydrolube HP-5046

Type	Synthétique biodégradable
Densité	1,082
Point de fluidité max.	-50 °C (-58 °F)
pH	9,1
Viscosité	
à 0 °C (32 °F)	340 cSt (1600 SUS)
à 40 °C (104 °F)	46 cSt (215 SUS)
à 65 °C (150 °F)	22 cSt (106 SUS)
Indice de viscosité	170

Tableau 6-17. Caractéristiques de l'huile Mobil EAL 224H

Type	Huile végétale biodégradable
Viscosité ISO	32/46
Densité	0,922
Point de fluidité max.	-32 °C (-25 °F)
Point d'éclair min.	220 °C (428 °F)
Temp. de fonctionnement	-17 à 162 °C (0 à 180 °F)
Poids	0,9 kg/l (7.64 lb/gal)
Viscosité	
à 40 °C	37 cSt
à 100 °C	8,4 cSt
Indice de viscosité	213
NOTE : *Stocker à une température supérieure à 0 °C (32 °F)*	

Tableau 6-18. Caractéristiques de l'huile Mobil EAL Envirosyn H

Type	Synthétique biodégradable
Viscosité ISO	32
Densité	0,950
Point de fluidité max.	-51 °C (-59 °F)
Point d'éclair min.	268 °C (514 °F)
Viscosité	
à 40 °C	33,1 cSt
à 100 °C	6,36 cSt
Indice de viscosité	147

Tableau 6-19. Caractéristiques de l'huile Exxon Univis HVI 26

Densité	32,1
Point de fluidité	-60 °C (-76 °F)
Point d'éclair	103 °C (217 °F)
Viscosité	
à 40 °C	25,8 cSt
à 100 °C	9,3 cSt
Indice de viscosité	376
NOTE : *Mobil/Exxon recommande de vérifier la viscosité de cette huile chaque année.*	

Poids de stabilité critiques

Tableau 6-20. Poids de stabilité critiques

Composant	kg	lb
Moteur Ford	154	339
Moteur Deutz	200	441
Plate-forme de 8 ft (x 30 in)	93	205
Plate-forme de 6 ft (x 30 in)	73	160
Plate-forme de 5 ft (x 30 in)	66	145
Plate-forme de 4ft (x 30 in)	59	130
Plate-forme de 8 ft (x 36 in)	105	230
Contrepoids boulonné de plate-forme tournante (SJ)	221	487
Pneu à air 12x16.5 et roue	58	128
Pneu rempli de mousse 12x16.5 et roue	200	440
Pneu à air 12x 21.5 (NHS) et roue	97	55
Pneu rempli de mousse 12x 21.5 (NHS) et roue	102	224
Pneu à air sable 14x16.1 et roue	42	91.5
Pneu rempli de mousse sable 14x16.1 et roue	200	440

Emplacement du numéro de série

Une plaque de numéro de série est apposée à l'arrière du côté gauche du châssis. Si la plaque de numéro de série est endommagée ou manquante, le numéro de série de la machine est estampillé sur le côté gauche du châssis.

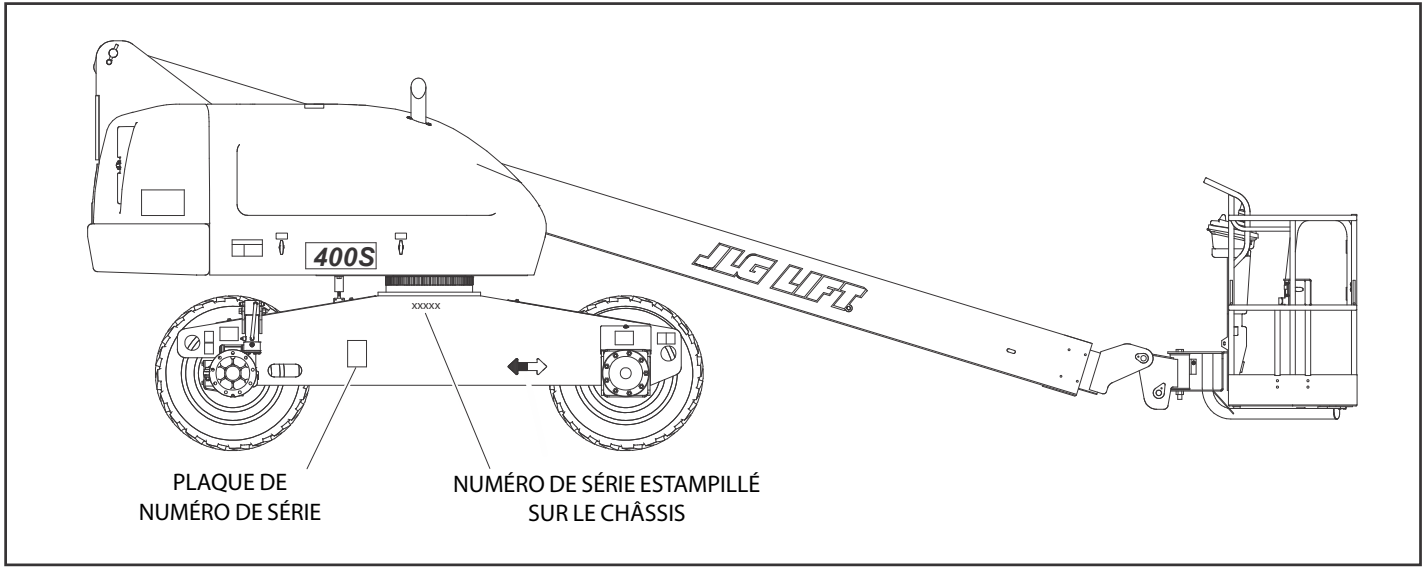

Figure 6-1. Emplacement du numéro de série

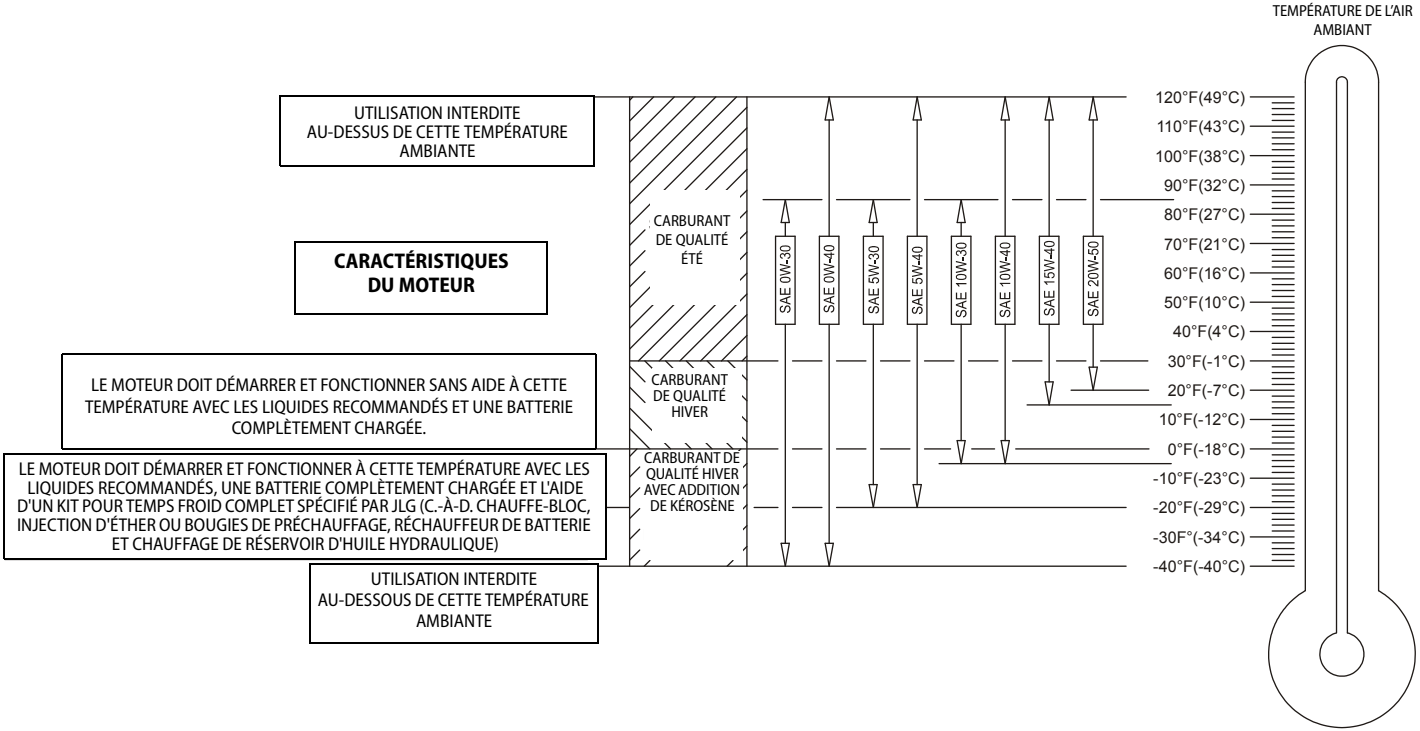

Figure 6-2. Spécifications de température de fonctionnement du moteur - Deutz - Fiche 1 de 2

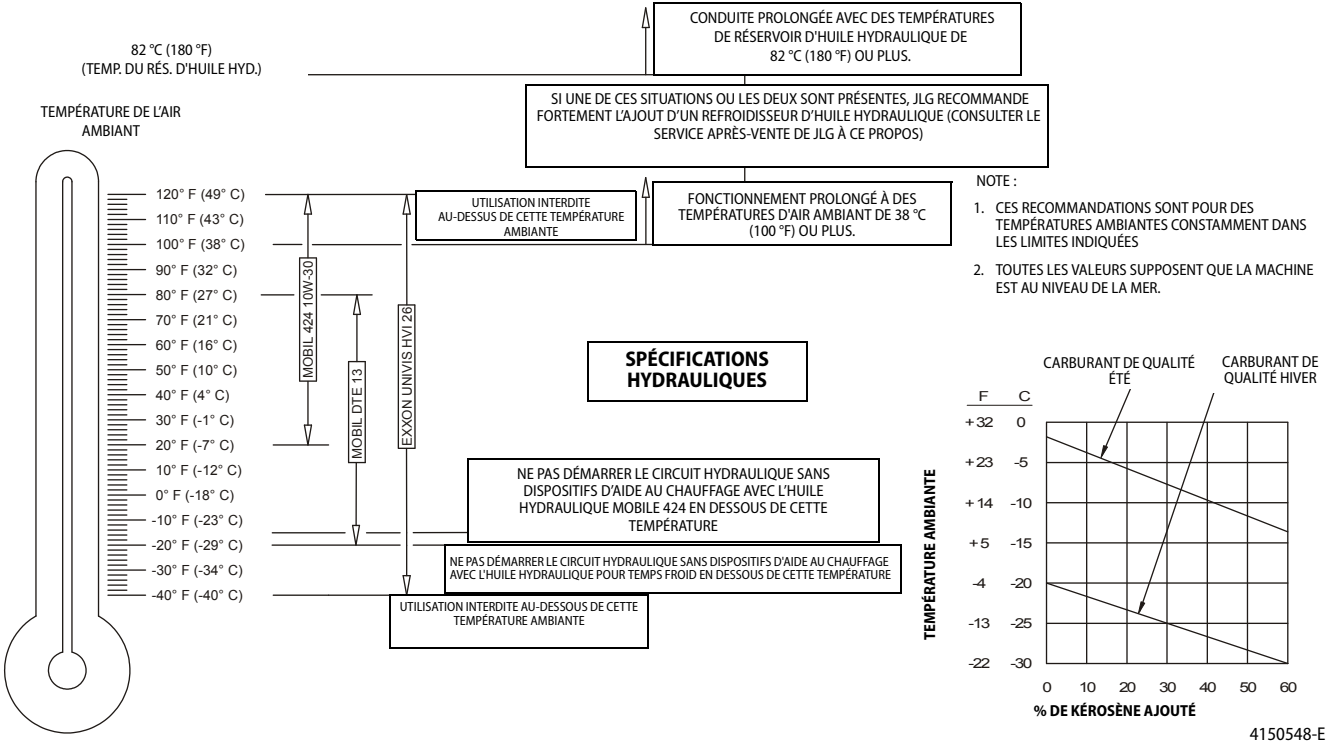

Figure 6-3. Spécifications de température de fonctionnement du moteur - Deutz - Fiche 2 de 2

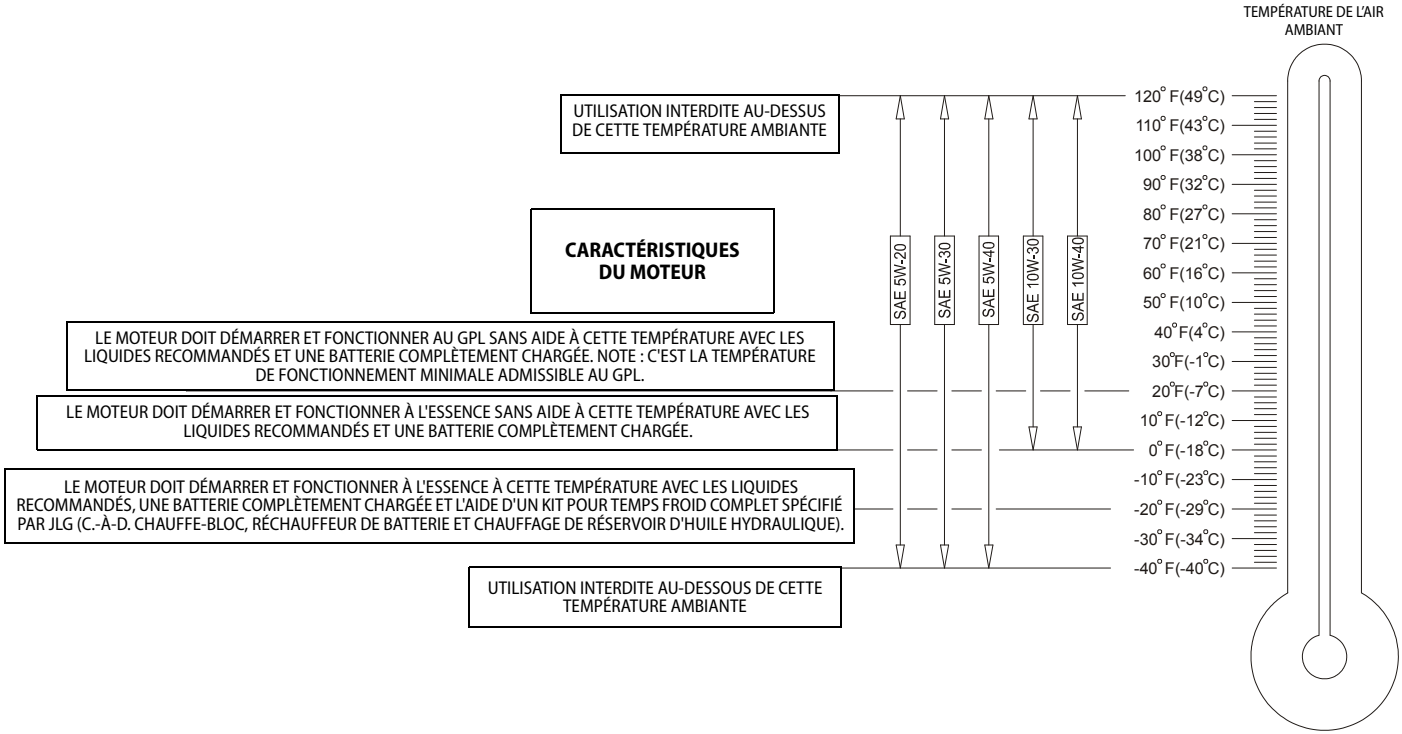

Figure 6-4. Spécifications de température de fonctionnement du moteur - Ford - Fiche 1 de 2

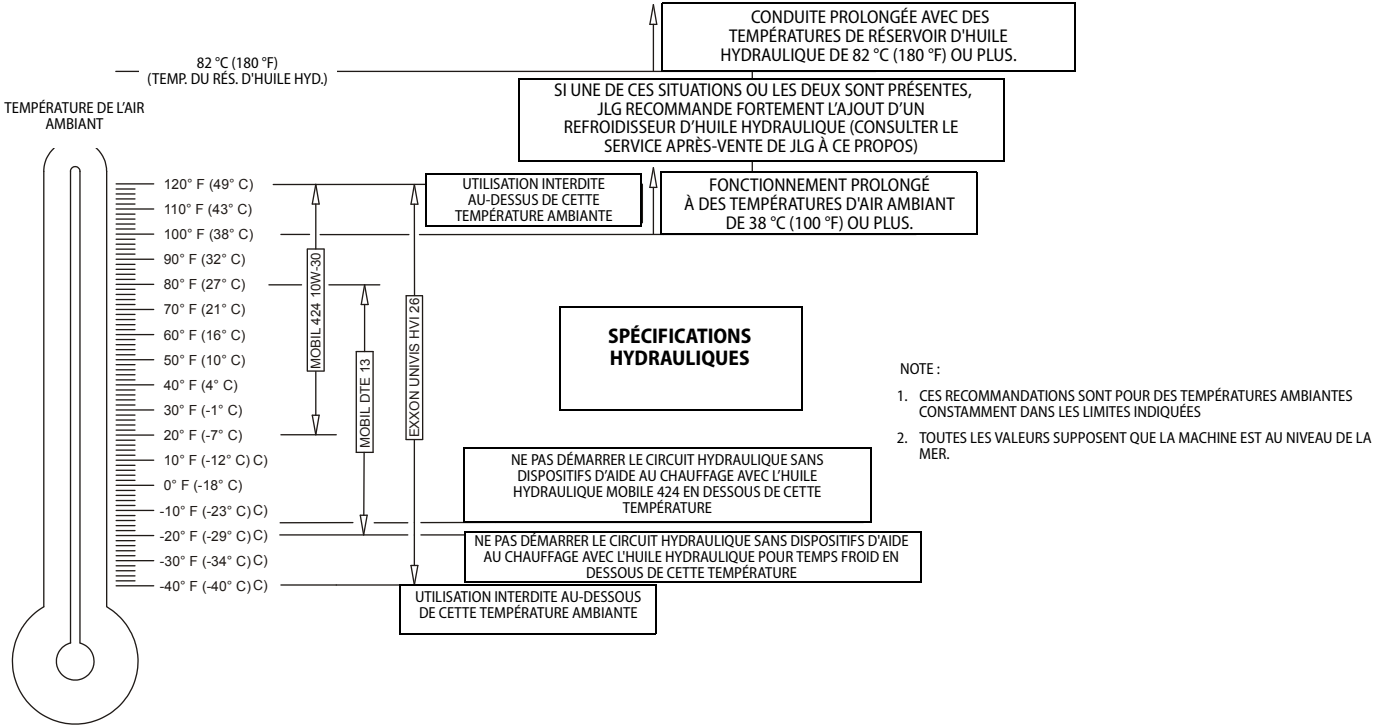

Figure 6-5. Spécifications de température de fonctionnement du moteur - Ford - Fiche 2 de 2

4150548-E

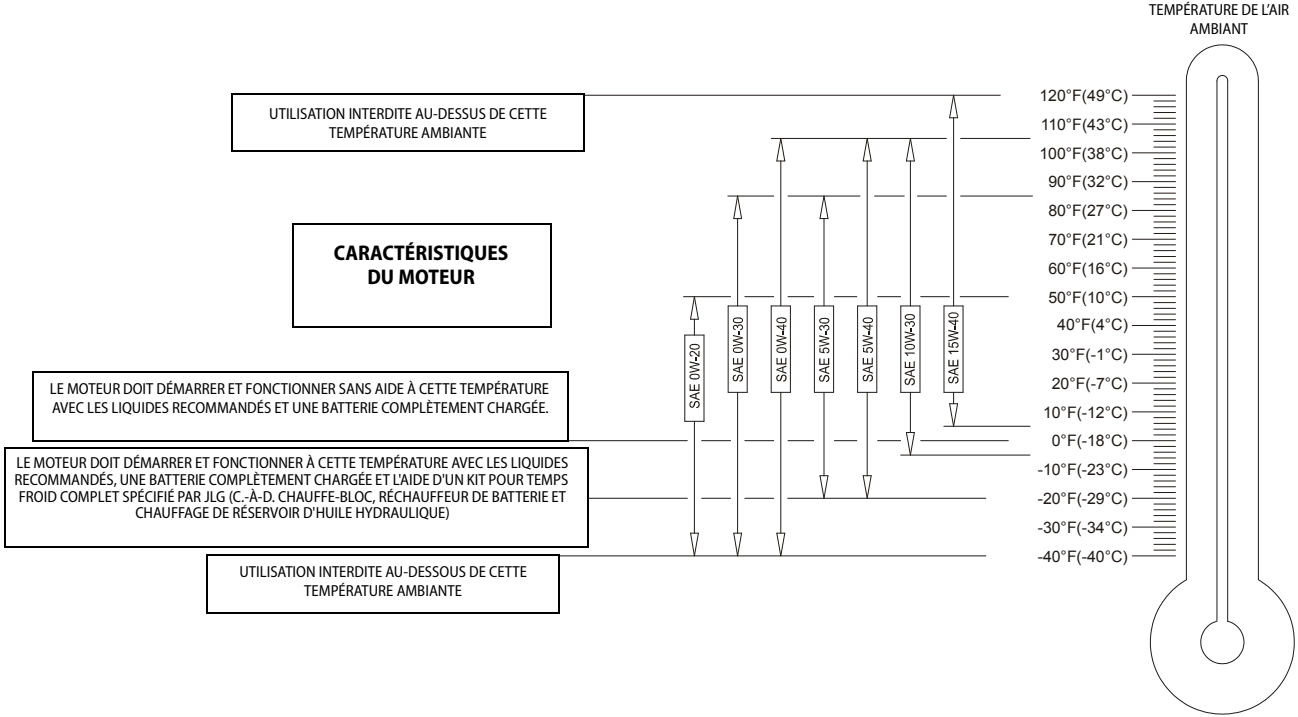

Figure 6-6. Spécifications de température de fonctionnement du moteur - Caterpillar - Fiche 1 de 2

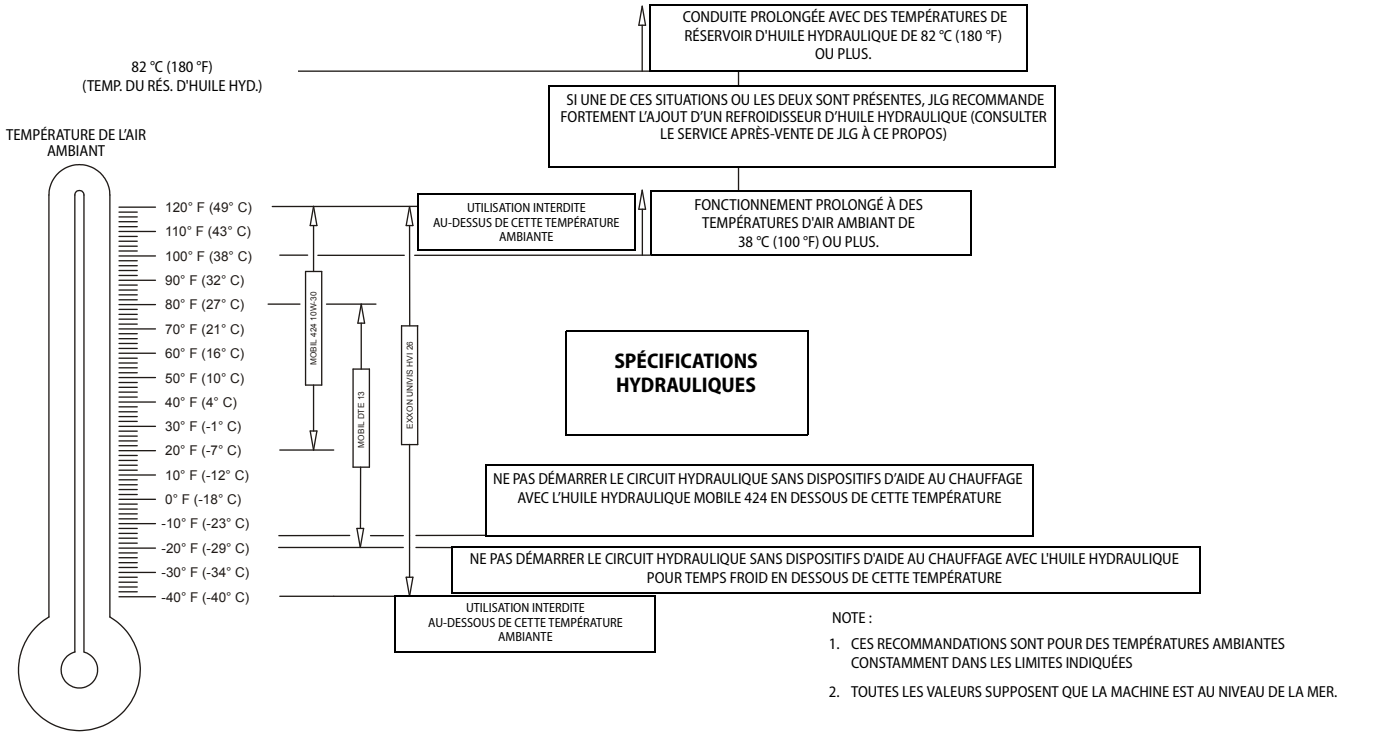

Figure 6-7. Spécifications de température de fonctionnement du moteur - Caterpillar - Fiche 2 de 2

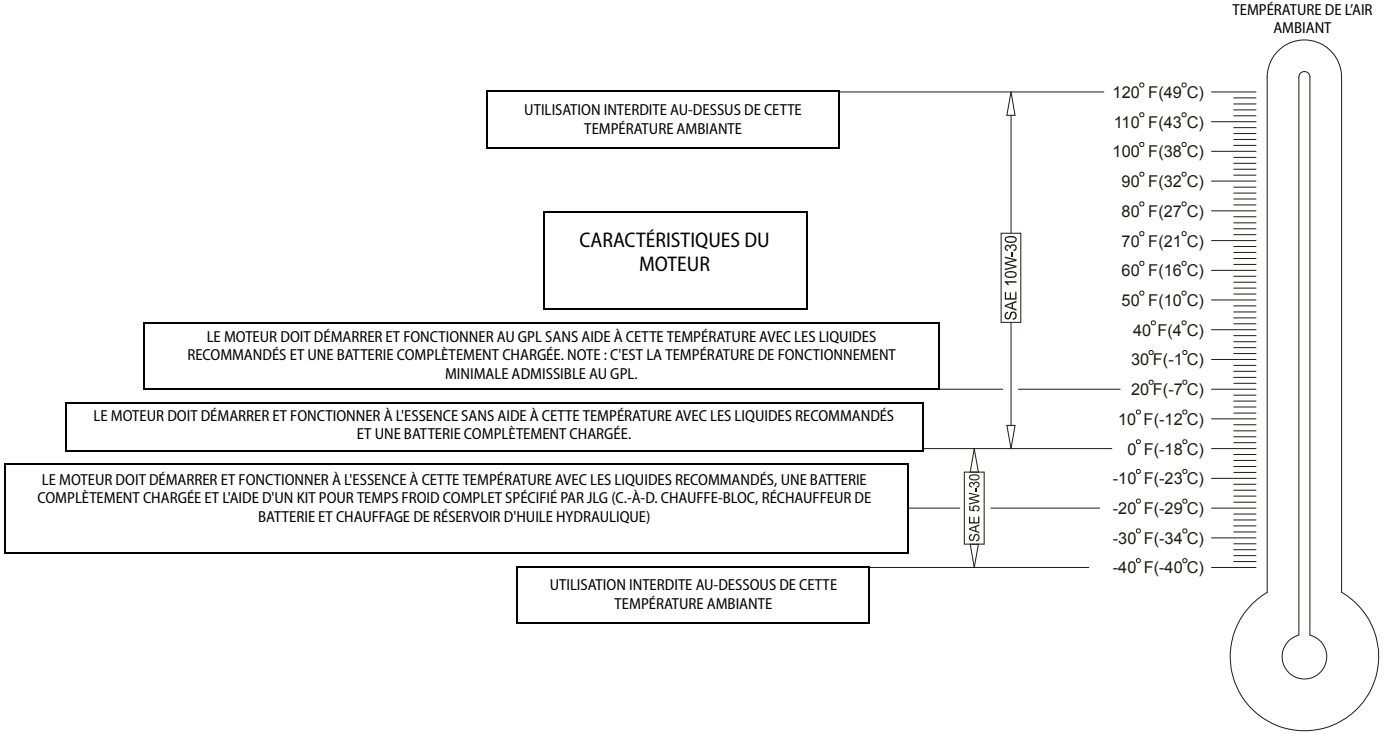

Figure 6-8. Spécifications de température de fonctionnement du moteur - GM - Fiche 1 de 2

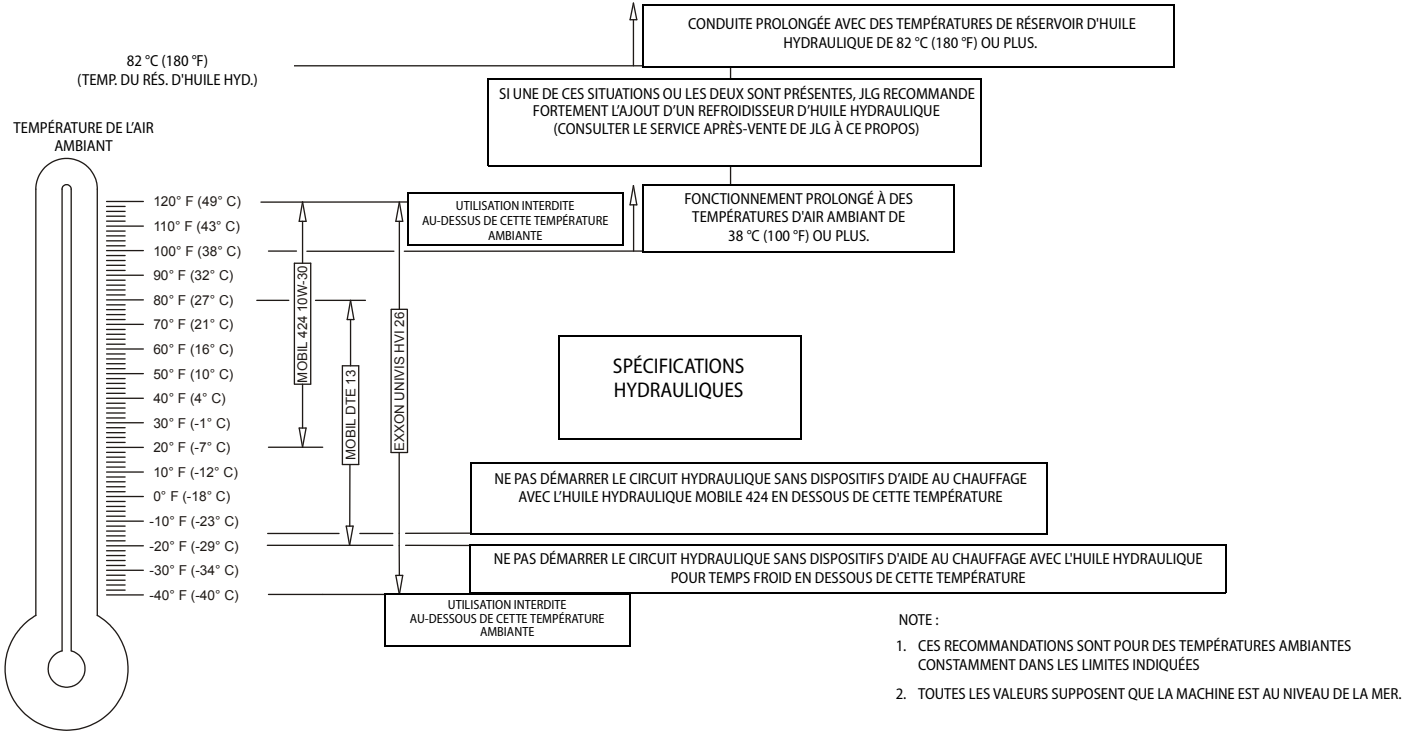

Figure 6-9. Spécifications de température de fonctionnement du moteur - GM - Fiche 2 de 2

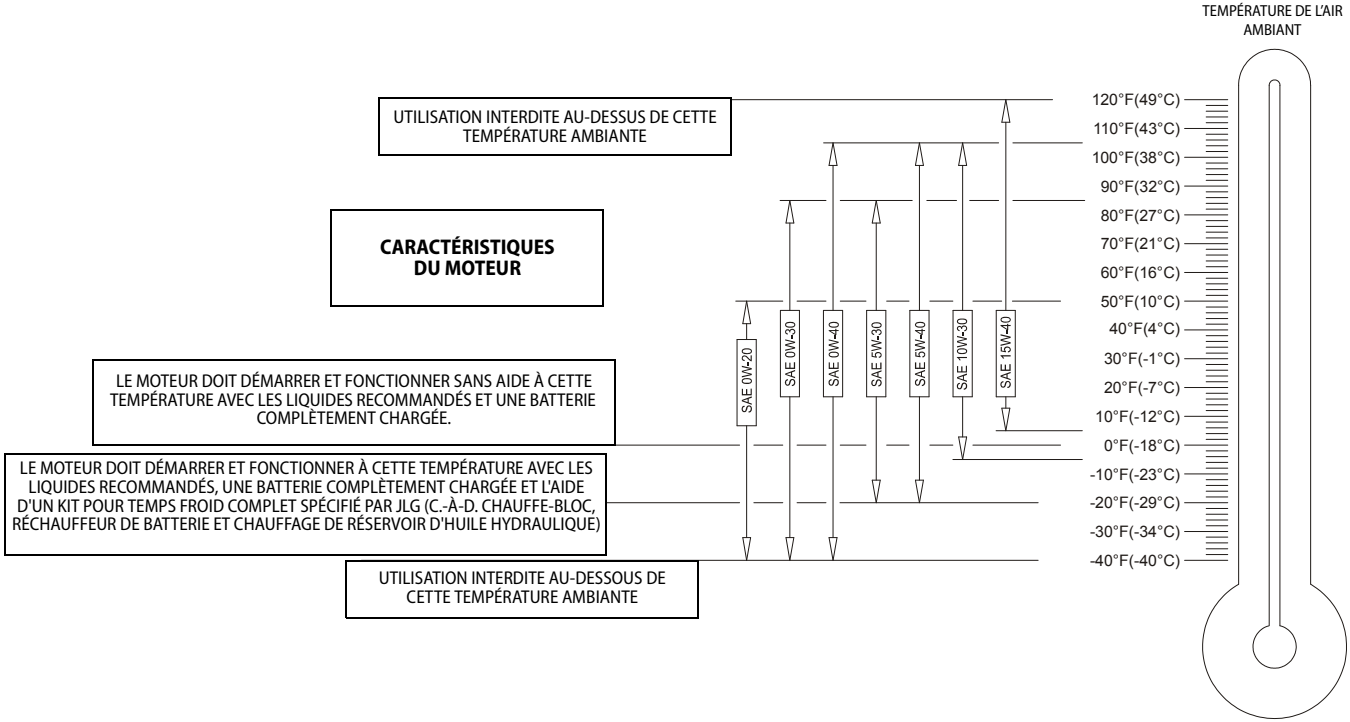

Figure 6-10. Spécifications de température de fonctionnement du moteur - Perkins - Fiche 1 de 2

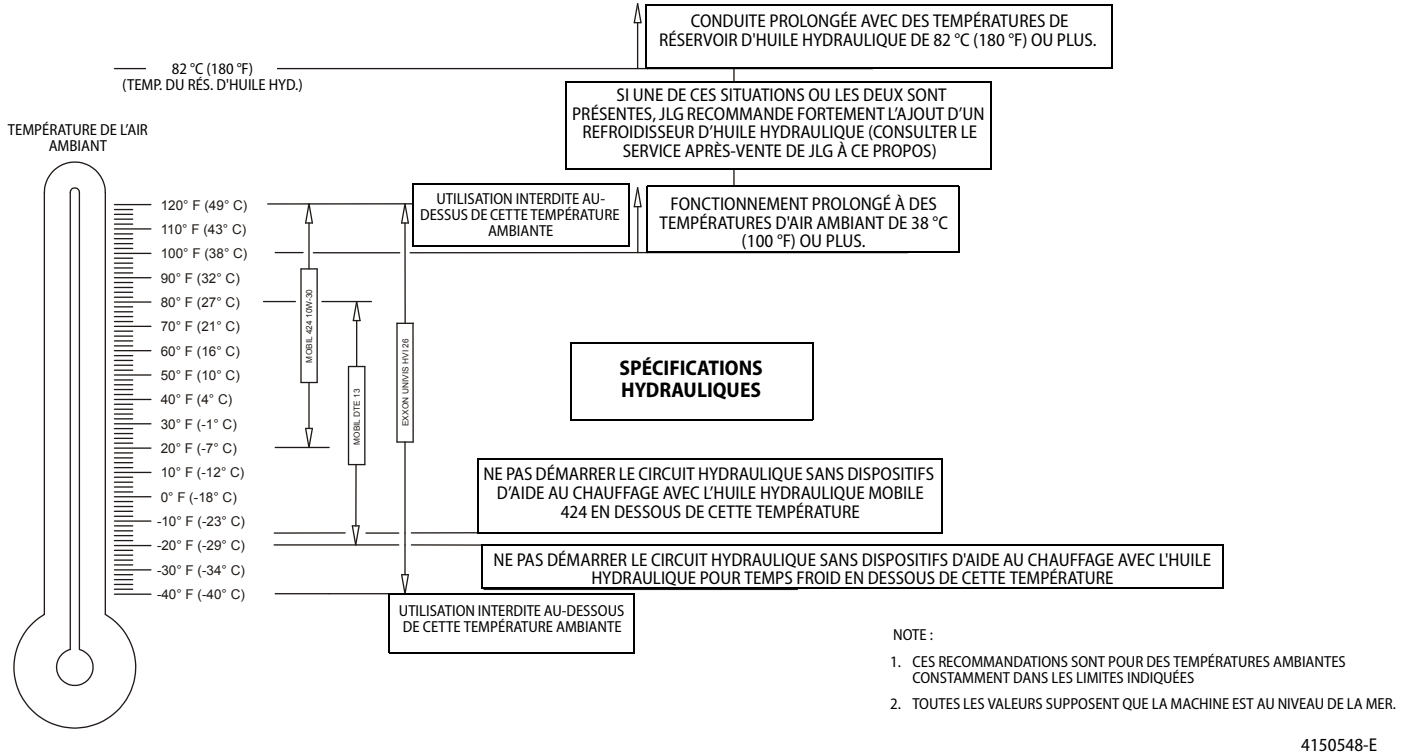

Figure 6-11. Spécifications de température de fonctionnement du moteur - Perkins - Fiche 2 de 2

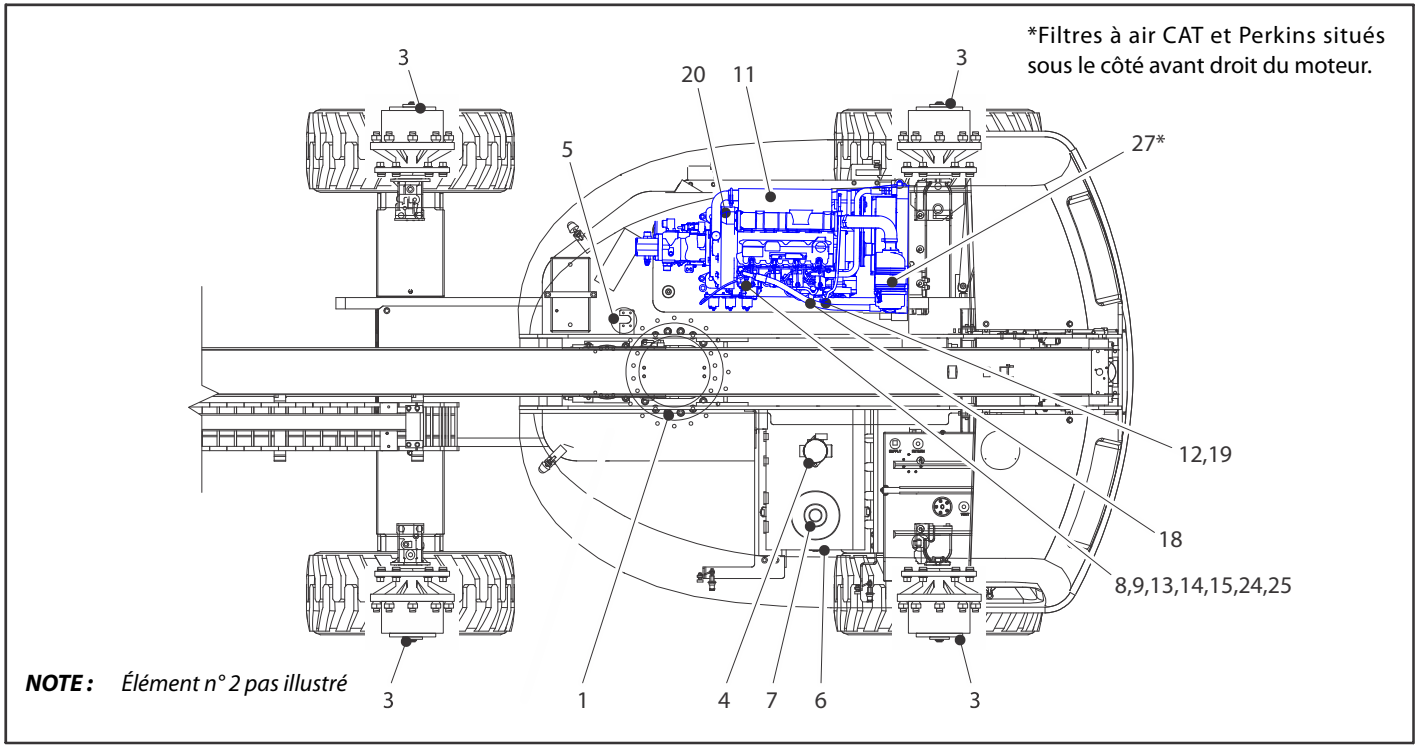

Figure 6-12. Schéma de lubrification et de maintenance pour l'opérateur - Tous sauf Deutz 2.9 et GM

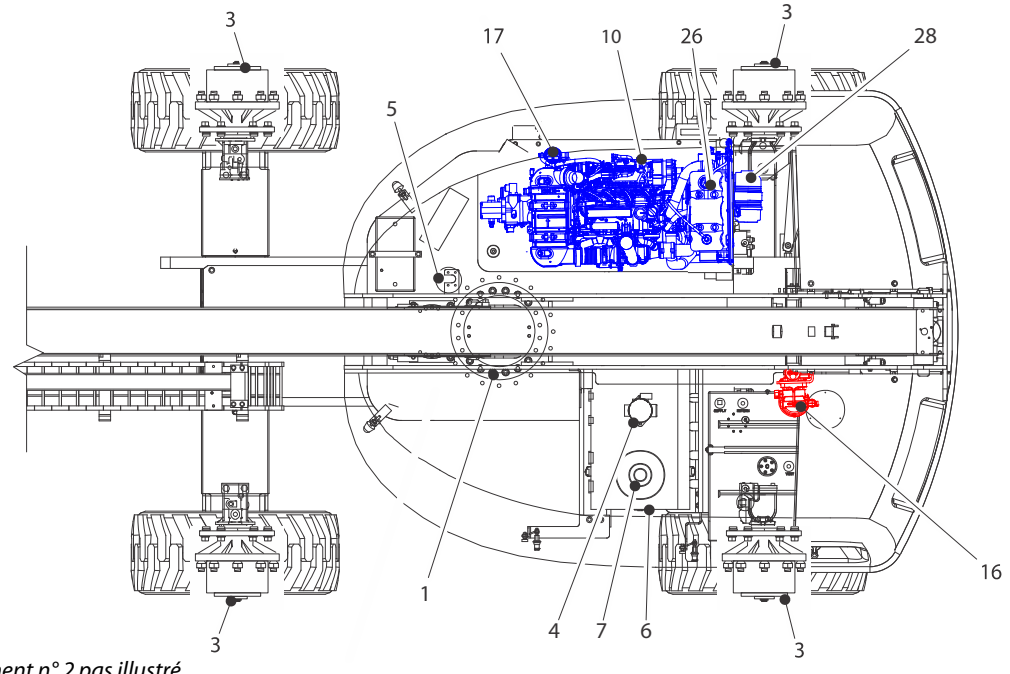

NOTE : *Élément n° 2 pas illustré*

Figure 6-13. Schéma de lubrification et de maintenance pour l'opérateur - Deutz 2.9

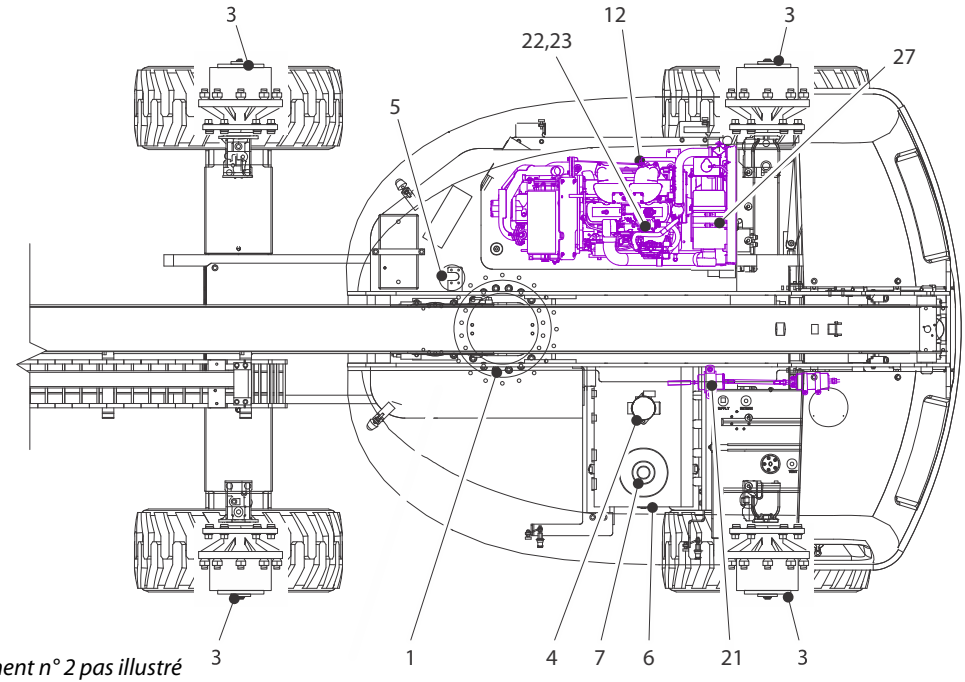

NOTE : *Élément n° 2 pas illustré*

Figure 6-14. Schéma de lubrification et de maintenance pour l'opérateur - GM

6.3 MAINTENANCE POUR L'OPÉRATEUR

NOTE : *Les numéros suivants correspondent à ceux de la Figure 6-12., Schéma de lubrification et de maintenance pour l'opérateur - Tous sauf Deutz 2.9 et GM.*

Tableau 6-1. Spécifications de lubrification

LÉGENDE	SPÉCIFICATIONS
GU	Graisse universelle ayant un point d'égouttement minimum de 177 °C (350 °F). Résistance à l'eau et adhésivité excellentes et du type pour pression extrême. (Charge Timken OK d'au minimum 40 lb.)
GPEE	Graisse à pression extrême pour engrenages (huile) conforme à la classification de service API GL-5 ou la spécification MIL-L-2105
HH	Huile hydraulique. Classification de service API GL-3, par ex. Mobilfluid 424.
HM	Huile moteur (carter-moteur). Essence - Classification API SF, SH, SG, MIL-L-2104. Diesel - Classification API CC/CD, MIL-L-2104B/MIL-L-2104C.
LEO	Lubrifiant pour engrenages ouverts - Mobiltac 375 ou équivalent.

AVIS

LES INTERVALLES DE LUBRIFICATION RECOMMANDÉS SUPPOSENT UNE UTILISATION DE LA MACHINE DANS DES CONDITIONS NORMALES. POUR LES MACHINES UTILISÉES DANS DES OPÉRATIONS MULTITÂCHES ET/OU SOUMISES À DES ENVIRONNEMENTS OU CONDITIONS HOSTILES, AUGMENTER LES FRÉQUENCES DE LUBRIFICATION EN CONSÉQUENCE.

NOTE : *Il est recommandé et préférable de remplacer tous les filtres en même temps.*

1. Roulement de pivotement - Roulement à billes interne

Point(s) de lubrification - 2 graisseurs
Contenance - S/B
Lubrifiant - GU
Intervalle - Tous les 3 mois ou 150 heures de fonctionnement
Commentaires - Graisseurs au centre du roulement : l'accès à distance est optionnel

2. Roulements de roues (2 r.m. uniq.)

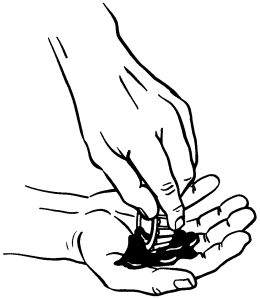

Point(s) de lubrification - Regarnir
Contenance - S/B
Lubrifiant - GU
Intervalle - Tous les 2 ans ou 1200 heures de fonctionnement

3. Moyeu de transmission de roue

Point(s) de lubrification - Bouchon de niveau/remplissage
Contenance - 0,5 l (17 oz) - à moitié rempli
Lubrifiant - GPEE
Intervalle - Vérifier le niveau tous les 3 mois ou 150 heures de fonctionnement ; vidanger tous les 2 ans ou 1200 heures de fonctionnement

4. Filtre de retour hydraulique

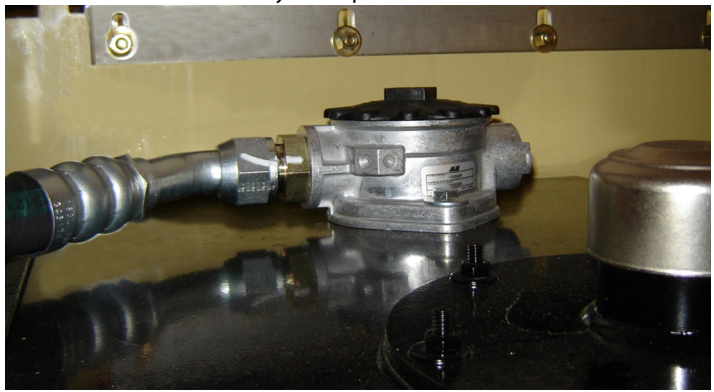

Intervalle - Vidanger après les 50 premières heures, puis tous les 6 mois ou 300 heures, ou quand le filtre de charge est remplacé

5. Filtre de charge hydraulique

Intervalle - Vidanger après les 50 premières heures, puis tous les 6 mois ou 300 heures, ou comme indiqué par le témoin d'état

6. Réservoir hydraulique

Point(s) de lubrification - Bouchon de remplissage
Contenance - Réservoir : 151 l (40.0 gal) ; circuit : 196,8 l (52.0 gal)
Lubrifiant - HH
Intervalle - Vérifier le niveau quotidiennement, vidanger tous les 2 ans ou 1200 heures de fonctionnement

7. Tamis d'aspiration

Point(s) de lubrification - 2
Intervalle - Tous les 2 ans ou 1200 heures de fonctionnement, retirer et nettoyer durant la vidange de l'huile hydraulique

8. Vidange d'huile avec filtre - Caterpillar

Point(s) de lubrification - Bouchon de remplissage/élément vissable (JLG N/P 7026855)
Contenance - 9,4 l (10 qt)
Lubrifiant - HM
Intervalle - Tous les ans ou 500 heures de fonctionnement
Commentaires - Vérifier le niveau quotidiennement/vidanger en fonction des instructions du manuel du moteur

9. Vidange d'huile avec filtre - Deutz D2011

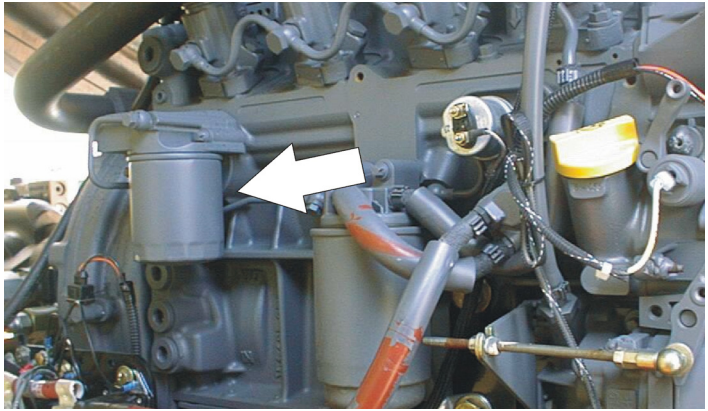

Point(s) de lubrification - Bouchon de remplissage/élément vissable (JLG N/P 7016331)
Contenance - Moteur uniquement : 5,9 l (6.3 qt)
Lubrifiant - HM
Intervalle - Tous les ans ou 1200 heures de fonctionnement

Commentaires - Vérifier le niveau quotidiennement/vidanger en fonction des instructions du manuel du moteur

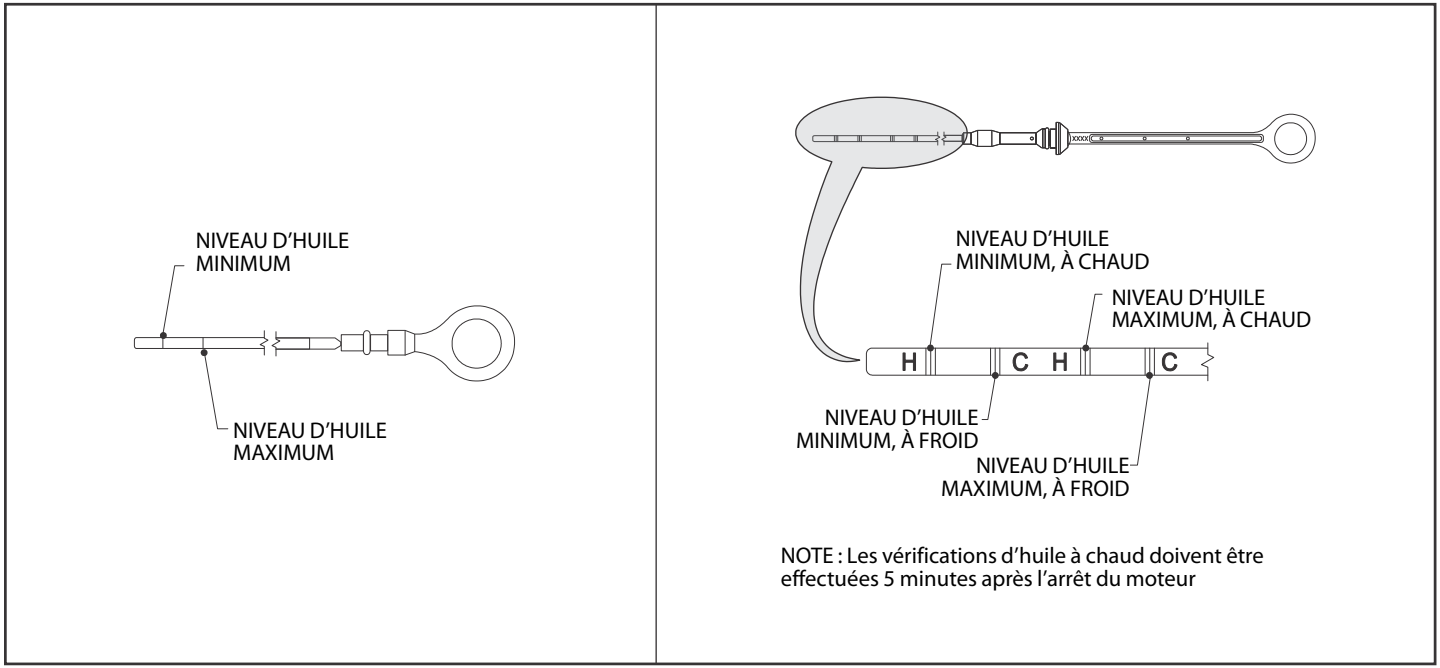

Figure 6-15. Jauges d'huile de moteur Deutz D2011

10. Vidange d'huile avec filtre - Deutz 2.9 L4

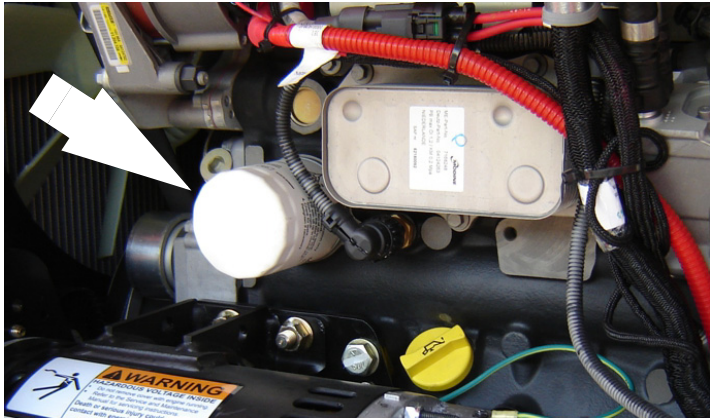

Point(s) de lubrification - Bouchon de remplissage/élément vissable
Contenance - 8,9 l (2.4 gal)
Lubrifiant - HM
Intervalle - Tous les ans ou 600 heures de fonctionnement
Commentaires - Vérifier le niveau quotidiennement/vidanger en fonction des instructions du manuel du moteur

11. Vidange d'huile avec filtre - Ford

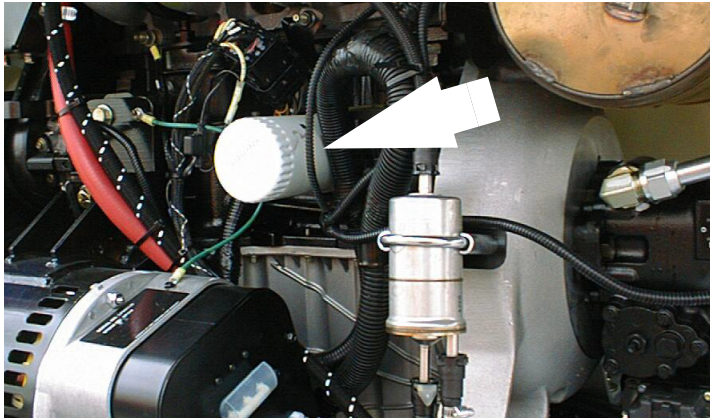

Point(s) de lubrification - Bouchon de remplissage/élément vissable (JLG N/P 7014501)
Contenance - 4,25 l (4.5 qt)
Lubrifiant - HM
Intervalle - Tous les 3 mois ou 150 heures de fonctionnement
Commentaires - Vérifier le niveau quotidiennement/vidanger en fonction des instructions du manuel du moteur

12. Vidange d'huile avec filtre - GM

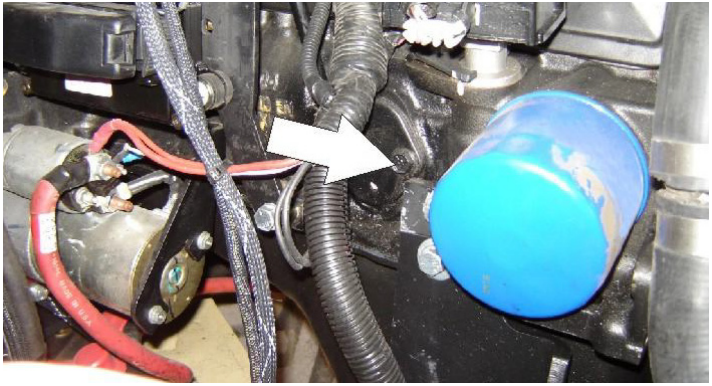

Point(s) de lubrification - Bouchon de remplissage/élément vissable (JLG N/P 7027965)
Contenance - 4,25 l (4.5 qt) avec filtre
Lubrifiant - HM
Intervalle - Tous les 3 mois ou 150 heures de fonctionnement
Commentaires - Vérifier le niveau quotidiennement/vidanger en fonction des instructions du manuel du moteur

13. Vidange d'huile avec filtre - Isuzu

Point(s) de lubrification - Bouchon de remplissage/élément vissable (JLG N/P 7022111)
Contenance - Moteur : 5,6 l (6 qt) ; avec refroidisseur : 6,1 l (6.5 qt)
Lubrifiant - HM
Intervalle - Tous les 3 mois ou 150 heures de fonctionnement
Commentaires - Vérifier le niveau quotidiennement/vidanger en fonction des instructions du manuel du moteur

14. Vidange d'huile avec filtre - Perkins

Point(s) de lubrification - Bouchon de remplissage/élément vissable (JLG N/P 7026855)
Contenance - 9,4 l (10 qt)
Lubrifiant - HM
Intervalle - Tous les ans ou 500 heures de fonctionnement
Commentaires - Vérifier le niveau quotidiennement/vidanger en fonction des instructions du manuel du moteur

15. Filtre à carburant - Caterpillar

Point(s) de lubrification - Élément remplaçable
Intervalle - Tous les ans ou 600 heures de fonctionnement

16. Préfiltre à carburant - Deutz D2.9

Point(s) de lubrification - Élément remplaçable
Intervalle - Vider l'eau quotidiennement ; vidanger tous les ans ou toutes les 600 heures de fonctionnement

17. Filtre à carburant - Deutz D2.9

Point(s) de lubrification - Élément remplaçable
Intervalle - Tous les ans ou toutes les 600 heures de fonctionnement

18. Tamis à carburant - Deutz D2011

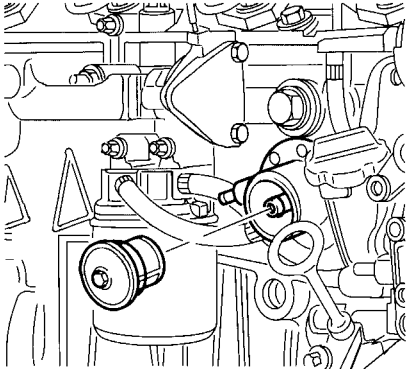

Point(s) de lubrification - Élément remplaçable

Intervalle - Tous les ans ou toutes les 600 heures de fonctionnement

19. Filtre à carburant - Deutz D2011

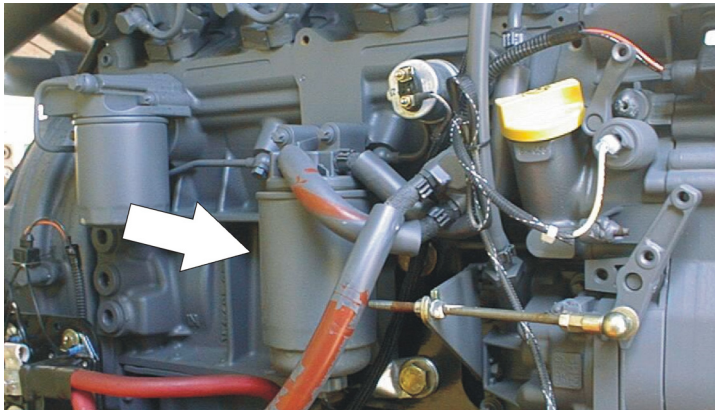

Point(s) de lubrification - Élément remplaçable

Intervalle - Tous les ans ou toutes les 600 heures de fonctionnement

20. Filtre à carburant - Ford

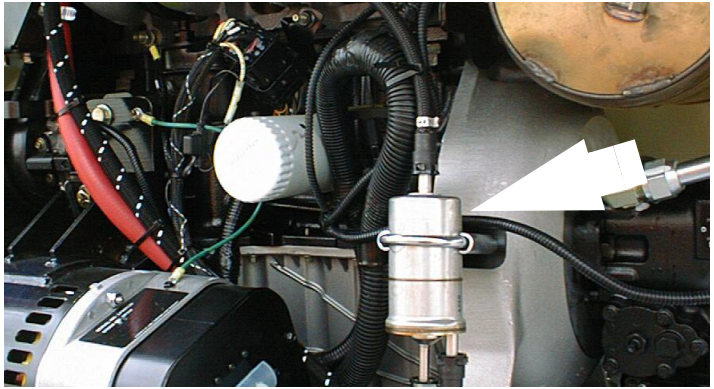

Point(s) de lubrification - Élément remplaçable

Intervalle - Tous les ans ou toutes les 600 heures de fonctionnement

21. Filtre à carburant (essence) - GM

Point(s) de lubrification - Élément remplaçable

Intervalle - Tous les 6 mois ou toutes les 300 heures de fonctionnement

22. Filtre à carburant (propane) - moteur GM

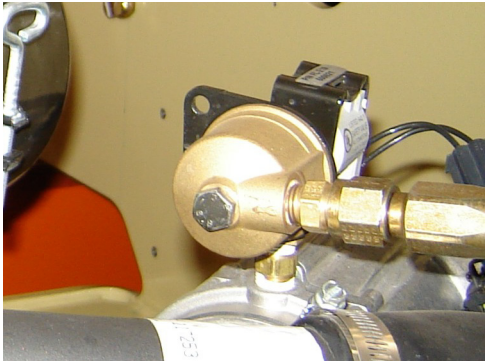

Intervalle - Tous les 3 mois ou toutes les 150 heures de fonctionnement

Commentaires - Remplacer le filtre. Voir la Section 6.6, Remplacement du filtre à propane

23. Régulateur de pression électronique (GPL uniquement)

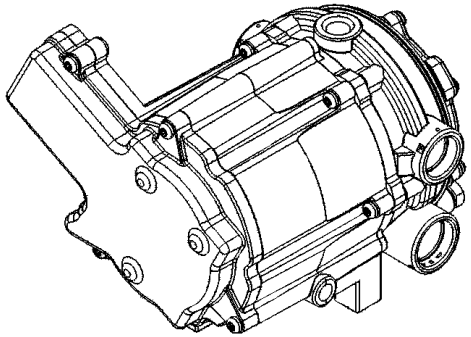

Intervalle - Tous les 3 mois ou 150 heures de fonctionnement
Commentaires - Vidanger l'accumulation d'huile. Voir la Section 6.5, VIDANGE DE L'ACCUMULATION D'HUILE DU RÉGULATEUR DE PROPANE (antérieurs au N/S 0300109274)

24. Filtre à carburant - Isuzu

Point(s) de lubrification - Élément remplaçable
Intervalle - Tous les ans ou toutes les 600 heures de fonctionnement

25. Filtre à carburant - Perkins

Point(s) de lubrification - Élément remplaçable
Intervalle - Tous les ans ou toutes les 600 heures de fonctionnement

26. Liquide de refroidissement radiateur Deutz 2.9

Point(s) de lubrification - Bouchon de remplissage
Contenance - 12,1 l (3.2 gal)
Lubrifiant - Antigel
Intervalle - Vérifier le niveau quotidiennement ; vidanger toutes les 1000 heures ou tous les 2 ans, selon la première des échéances

27. Filtre à air

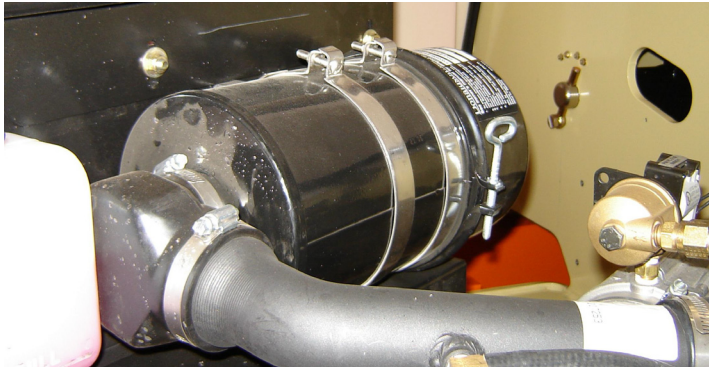

Point(s) de lubrification - Élément remplaçable

Intervalle - Tous les 6 mois ou toutes les 300 heures de fonctionnement ou comme indiqué par le témoin d'état

28. Filtre à air - Deutz D2.9

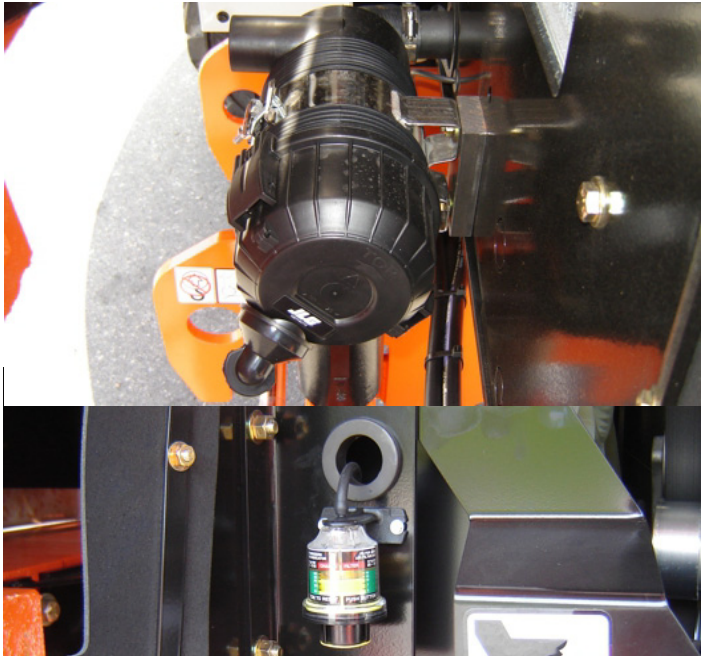

Point(s) de lubrification - Élément remplaçable

Intervalle - Tous les 6 mois ou 300 heures de fonctionnement ou comme indiqué par le témoin d'état

Commentaires - Vérifier le clapet anti-poussières quotidiennement

6.4 PNEUS ET ROUES

Gonflage des pneus

La pression des pneus à air doit être égale à la pression d'air indiquée sur le côté du produit JLG ou l'autocollant de la jante pour garantir un fonctionnement correct et sûr.

Pneus endommagés

Pour les pneus à air, JLG Industries, Inc. recommande de prendre immédiatement des mesures pour mettre le produit JLG hors service quand on découvre des coupures, accrocs ou déchirures qui exposent la carcasse du pneu sur le flanc ou la bande de roulement. Arranger le remplacement du pneu ou de son ensemble.

Pour les pneus remplis de polyuréthane cellulaire, JLG Industries, Inc. recommande de prendre immédiatement des mesures pour mettre le produit JLG hors service et d'arranger le remplacement du pneu ou de son ensemble quand l'une des situations suivantes est découverte.

- une coupure lisse et régulière dans les plis du pneu dépassant 7,5 cm (3 in) de longueur totale
- toute déchirure ou accroc (aux bords irréguliers) dans les plis du pneu dépassant 2,5 cm (1 in), quel qu'en soit le sens
- toute perforation dépassant 2,5 cm (1 in) de diamètre
- tout dommage à la carcasse de la bande de roulement du pneu

Si un pneu est endommagé mais satisfait les critères énoncés ci-dessus, inspecter le pneu quotidiennement pour s'assurer que le dommage ne s'est pas propagé au-delà du critère admissible.

Remplacement des pneus

JLG recommande de remplacer les pneus par des pneus de même taille, de même marque et ayant le même nombre de plis que ceux installés initialement sur la machine. Se reporter au manuel des pièces JLG pour trouver le numéro de référence des pneus approuvés pour un modèle de machine particulier. En cas de non-utilisation de pneus de rechange approuvés par JLG, il est recommandé d'employer des pneus ayant les caractéristiques suivantes :

- Nombre de plis, charge nominale et taille égaux ou supérieurs à ceux du pneu d'origine
- Largeur de contact de la bande de roulement du pneu égale ou supérieure à celle du pneu d'origine
- Diamètre, largeur et dimensions de déport de la roue égaux à ceux de la roue d'origine
- Utilisation approuvée par le fabricant du pneu (y compris pression de gonflage et charge maximale des pneus) pour l'application visée

Sauf indication contraire de JLG Industries Inc., ne pas remplacer un ensemble de pneus remplis de mousse ou lestés par un système pneumatique. Lors de la sélection et de l'installation de pneus de

rechange, s'assurer qu'ils sont tous gonflés à la pression recommandée par JLG. La taille des pneus variant d'une marque à l'autre, les deux pneus se trouvant sur un même essieu doivent être identiques.

Remplacement des roues

Les jantes installées sur chaque modèle de produit ont été conçues en fonction des exigences de stabilité comprenant la largeur de voie, la pression des pneus et la capacité de charge. Des changements de dimensions concernant la largeur des jantes, l'emplacement de la pièce centrale, un diamètre plus grand ou plus petit, etc., sans la recommandation écrite de l'usine peuvent résulter en des conditions dangereuses quant à la stabilité.

Installation des roues

Il est extrêmement important d'appliquer et de maintenir le couple de montage de roue correct.

⚠ AVERTISSEMENT

LES ÉCROUS DE ROUE DOIVENT ÊTRE POSÉS ET MAINTENUS AU COUPLE CORRECT POUR ÉVITER LE DESSERRAGE DES ROUES, LA RUPTURE DES GOUJONS ET, ÉVENTUELLEMENT, LA SÉPARATION DANGEREUSE DE LA ROUE DE L'ESSIEU. VEILLER À UTILISER UNIQUEMENT LES ÉCROUS APPARIÉS À L'ANGLE DU CÔNE DE LA ROUE.

Serrer les écrous de roue au couple approprié pour éviter que les roues se desserrent. Utiliser une clé dynamométrique pour serrer les fixations. Sans clé dynamométrique disponible, serrer les fixations avec un démonte-roue puis faire immédiatement serrer les écrous de roue au couple correct par une station-service ou le concessionnaire. Un serrage excessif résultera en la rupture des goujons ou la déformation permanente des trous de goujon de montage de la roue. La procédure correcte de fixation des roues est la suivante :

1. Amorcer tous les écrous à la main pour éviter de fausser le filetage. NE PAS utiliser de lubrifiant sur les filets ou les écrous.

2. Serrer les écrous dans l'ordre suivant :

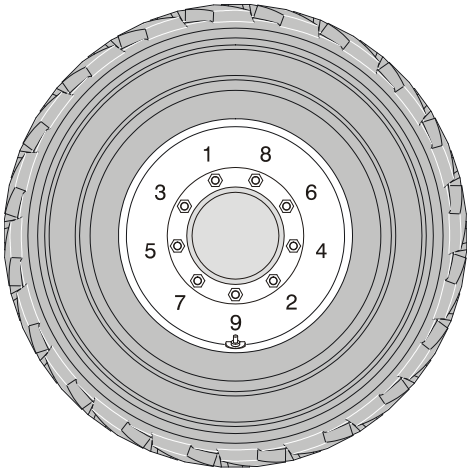

3. Le serrage des écrous doit se faire par étapes. Suivre l'ordre recommandé pour serrer les écrous conformément au tableau des couples de serrage.

Tableau 6-2. Tableau des couples de serrage des roues

ORDRE DE SERRAGE		
1ère étape	2ème étape	3ème étape
55 Nm (40 lb-ft)	130 Nm (100 lb-ft)	255 Nm (170 lb-ft)

4. Les écrous de roue doivent être serrés après les 50 premières heures de fonctionnement et après chaque dépose de roue. Vérifier le serrage tous les 3 mois ou toutes les 150 heures de fonctionnement.

6.5 VIDANGE DE L'ACCUMULATION D'HUILE DU RÉGULATEUR DE PROPANE (ANTÉRIEURS AU N/S 0300109274)

Dans le cadre du fonctionnement normal, des huiles peuvent s'accumuler à l'intérieur des chambres primaire et secondaire du régulateur de pression de propane. Ces huiles peuvent être le résultat d'une mauvaise qualité du carburant, d'une contamination dans la chaîne d'alimentation en carburant ou de variations régionales dans la composition du carburant. Si l'accumulation d'huile est importante, le fonctionnement du système régulateur du débit de carburant peut en être affecté. Voir Section 6.3, Maintenance pour l'opérateur pour les intervalles d'entretien. Des vidanges plus fréquentes peuvent être nécessaires si l'alimentation en carburant a été contaminée.

AVIS

POUR OBTENIR LES MEILLEURS RÉSULTATS, FAIRE CHAUFFER LE MOTEUR JUSQU'À LA TEMPÉRATURE DE FONCTIONNEMENT AVANT D'EFFECTUER LA VIDANGE. CELA PERMET AUX HUILES DE S'ÉCOULER LIBREMENT DU RÉGULATEUR.

1. Placer l'équipement dans une zone bien ventilée. S'assurer de l'absence de toute source externe d'inflammation.
2. Démarrer le moteur et le faire chauffer jusqu'à la température de fonctionnement.
3. Le moteur étant en marche, fermer le robinet manuel du réservoir et laisser le moteur caler par manque de carburant.
4. Enfoncer le bouton d'arrêt d'urgence une fois que le moteur s'arrête.
5. Débrancher le raccord électrique allant au capteur de température du carburant GPL dans l'orifice à carburant auxiliaire du régulateur de pression électronique.

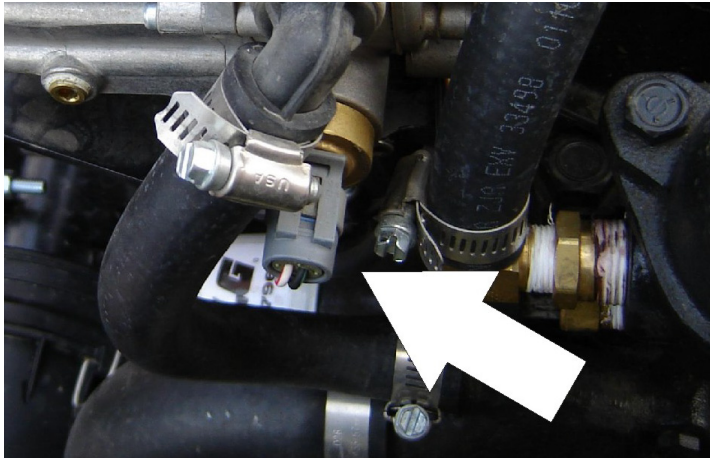

6. Enlever le clip de retenue du capteur de température du carburant GPL et retirer le capteur du corps du régulateur.

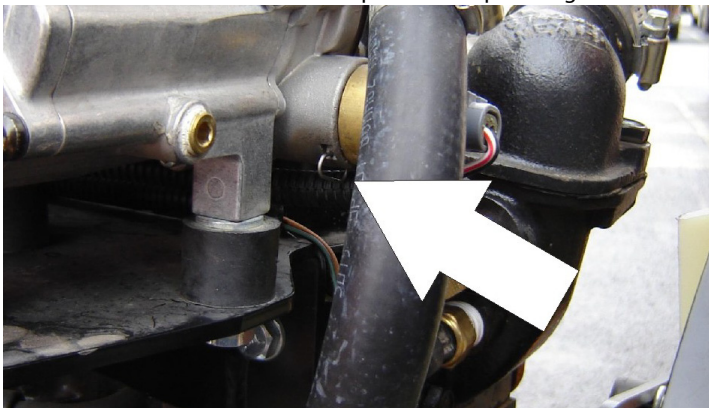

NOTE : *Placer un petit récipient pour recueillir l'huile qui s'écoulera librement du régulateur à ce stade.*

7. Une fois que toute l'huile est vidangée, remettre le capteur de température du carburant GPL en place et rebrancher le connecteur électrique.
8. Ouvrir le robinet manuel du réservoir de carburant.
9. Démarrer le moteur et vérifier que tous les raccords sont solidement fixés.
10. Jeter toute huile vidangée de manière sûre et appropriée en se conformant à la réglementation locale.

6.6 REMPLACEMENT DU FILTRE À PROPANE

Dépose

1. Relâcher la pression du circuit de propane. Voir la section Relâchement de la pression du circuit de propane.
2. Débrancher le câble négatif de la batterie.
3. Desserrer lentement le logement du filtre et le retirer.
4. Tirer le logement du filtre hors du dispositif de verrouillage électrique.
5. Retirer le filtre du logement.
6. Repérer l'aimant de sédimentation et l'enlever.
7. Enlever et jeter le joint du logement.
8. Enlever et jeter le joint du boulon de retenue.
9. Enlever et jeter le joint reliant la plaque de montage au joint torique de verrouillage.

Installation

AVIS

VEILLER À REMETTRE L'AIMANT DE SÉDIMENTATION DANS LE LOGEMENT AVANT D'INSTALLER LE JOINT NEUF

1. Installer le joint reliant la plaque de montage au joint torique de verrouillage.
2. Installer le joint du boulon de retenue (le cas échéant).
3. Installer le joint du logement.
4. Faire tomber l'aimant dans le fond du logement du filtre.
5. Installer le filtre dans le logement.
6. Le cas échéant, installer le boulon de retenue dans le logement du filtre.
7. Enfoncer le filtre jusqu'au fond du dispositif de verrouillage électrique.
8. Serrer le filtre à 12 Nm (106 lb-in).
9. Ouvrir le robinet d'arrêt manuel. Démarrer le véhicule et vérifier l'absence de fuites au niveau de chaque raccord entretenu du circuit de propane. Voir la section Essai d'étanchéité du circuit de propane.

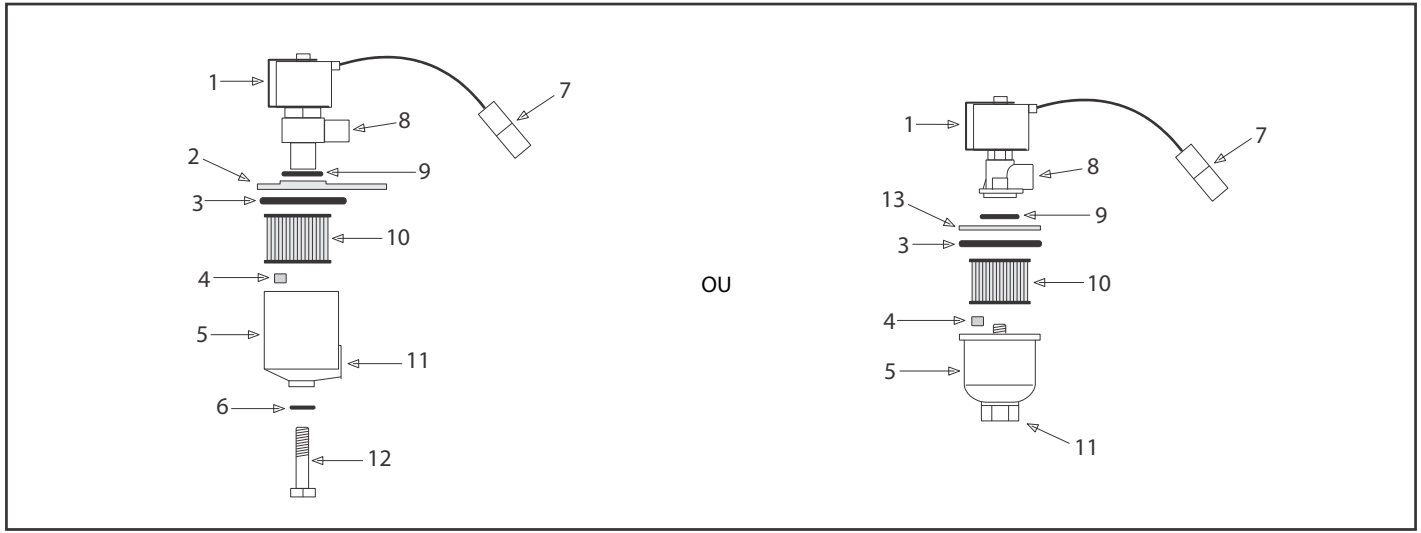

1. Solénoïde de verrouillage électrique
2. Plaque de montage
3. Joint du logement
4. Aimant de sédimentation
5. Logement du filtre
6. Joint
7. Connecteur électrique
8. Sortie de carburant
9. Joint torique
10. Filtre
11. Arrivée de carburant
12. Boulon de retenue
13. Anneau

Figure 6-16. Dispositif de verrouillage du filtre

6.7 RELÂCHEMENT DE LA PRESSION DU CIRCUIT DE PROPANE

⚠ ATTENTION

LE CIRCUIT DE PROPANE FONCTIONNE À DES PRESSIONS ALLANT JUSQU'À 21,5 BAR (312 PSI). POUR MINIMISER LE RISQUE D'INCENDIE ET DE BLESSURES, RELÂCHER LA PRESSION DU CIRCUIT DE PROPANE (LE CAS ÉCHÉANT) AVANT DE PROCÉDER À L'ENTRETIEN DE SES COMPOSANTS.

Pour relâcher la pression du circuit de propane :

1. Fermer le robinet d'arrêt manuel du réservoir de propane.
2. Démarrer et faire tourner le véhicule jusqu'à ce que le moteur cale.
3. Tourner le contacteur d'allumage en position d'ARRÊT.

⚠ ATTENTION

UNE PRESSION DE VAPEUR RÉSIDUELLE EXISTERA DANS LE CIRCUIT DE CARBURANT. S'ASSURER QUE LA ZONE DE TRAVAIL EST BIEN VENTILÉE AVANT DE DÉBRANCHER TOUTE CONDUITE DE CARBURANT.

6.8 INFORMATIONS COMPLÉMENTAIRES

Les informations suivantes sont fournies conformément aux exigences de la directive européenne 2006/42/CE sur les machines et ne s'appliquent qu'aux machines CE.

Pour les machines électriques, le niveau de pression acoustique pondéré en A continu équivalent au niveau de la plate-forme est de moins de 70 dB(A).

Pour les machines à moteur à combustion, le niveau de puissance acoustique (LWA) garanti selon la directive européenne 2000/14/CE (émissions sonores dans l'environnement des matériels destinés à être utilisés à l'extérieur des bâtiments) en fonction des méthodes d'essai conformes à l'Annexe III, partie B, méthode 1 et 0 de la directive, est de 104 dB.

La valeur de vibration totale à laquelle est sujet le système main-bras ne dépasse pas 2,5 m/s^2. La valeur moyenne quadratique de l'accélération pondérée la plus élevée à laquelle est sujet le corps entier ne dépasse pas 0,5 m/s^2.

SECTION 7. REGISTRE D'INSPECTION ET DE RÉPARATION

Numéro de série de la machine _____

Tableau 7-1. Registre d'inspection et de réparation

Date	Commentaires

Tableau 7-1. Registre d'inspection et de réparation

Date	Commentaires

An Oshkosh Corporation Company

TRANSFERT DE PROPRIÉTAIRE

À l'attention du propriétaire du produit :

Si vous êtes propriétaire mais n'êtes PAS l'acheteur d'origine du produit décrit dans ce manuel, nous souhaitons vous connaître. Pour recevoir les bulletins de sécurité, il est très important d'aviser JLG Industries, Inc. des informations actualisées de propriété actuelle de tous les produits JLG. JLG maintient les informations de propriété de chacun des produits JLG et les utilise lorsqu'il est nécessaire de notifier le propriétaire.

Veuillez vous servir de ce formulaire pour fournir à JLG les informations les plus récentes sur le propriétaire actuel des produits JLG. Veuillez renvoyer le formulaire dûment rempli au service chargé de la sécurité et de la fiabilité des produits JLG par télécopie ou courrier à l'adresse indiquée ci-dessous.

Merci,
Product Safety & Reliability Department
JLG Industries, Inc.
13224 Fountainhead Plaza
Hagerstown, MD 21742
USA
Téléphone : +1-717-485-6591
Fax : +1-301-745-3713

NOTE : Ne pas faire état des unités louées sur ce formulaire.

Modèle : _____

Numéro de série : _____

Ancien propriétaire : _____

Adresse : _____

_____

Pays : _____ **Téléphone : (**_____**)** _____

Date de transfert : _____

Propriétaire actuel : _____

Adresse : _____

_____

Pays : _____ **Téléphone : (**_____**)** _____

Quelle personne de votre organisation devons-nous aviser ?

Nom : _____

Poste :_____

An Oshkosh Corporation Company

Siège mondial
JLG Industries, Inc.
1 JLG Drive
McConnellsburg PA. 17233-9533
ÉTATS-UNIS
(717) 485-5161
(717) 485-6417

3122516

Emplacements de JLG dans le monde

JLG Industries (Australie)
P.O. Box 5119
11 Bolwarra Road
Port Macquarie
N.S.W. 2444
Australie
+61 2 65 811111
+61 2 65813058

JLG Latino Americana Ltda.
Rua Eng. Carlos Stevenson,
80-Suite 71
13092-310 Campinas-SP
Brésil
+55 19 3295 0407
+55 19 3295 1025

JLG Industries (UK) Ltd
Bentley House
Bentley Avenue
Middleton
Greater Manchester
M24 2GP - Angleterre
+44 (0)161 654 1000
+44 (0)161 654 1001

JLG France SAS
Z.I. de Beaulieu
47400 Fauillet
France
+33 (0)5 53 88 31 70
+33 (0)5 53 88 31 79

JLG Deutschland GmbH
Max-Planck-Str. 21
D - 27721 Ritterhude - Ihlpohl
Allemagne
+49 (0)421 69 350 20
+49 (0)421 69 350 45

JLG Equipment Services Ltd.
Rm 1107 Landmark North
39 Lung Sum Avenue
Sheung Shui N. T.
Hong Kong
(852) 2639 5783
(852) 2639 5797

JLG Industries (Italie) s.r.l.
Via Po. 22
20010 Pregnana Milanese - MI
Italie
+39 029 359 5210
+39 029 359 5845

Oshkosh-JLG Singapore Technology
Equipment Pte Ltd
29 Tuas Ave 4,
Jurong Industrial Estate
Singapour, 639379
+65-6591 9030
+65-6591 9031

Oshkosh-JLG (Tianjin) Equipment
Technology., Ltd
Pudong Kerry Parkside
Room 3705
1155 Fang Dian Road
Pudong, Shanghai 201204
+0086 21 60311575
+0086 21 60311599

Plataformas Elevadoras
JLG Iberica, S.L.
Trapadella, 2
P.I. Castellbisbal Sur
08755 Castellbisbal, Barcelona
Espagne
+34 93 772 4700
+34 93 771 1762

JLG Sverige AB
Enkopingsvagen 150
Box 704
SE - 176 27 Jarfalla
Suède
+46 (0)850 659 500
+46 (0)850 659 534

www.jlg.com